BAUER KOMPRESSOREN

TEILELISTE TUCM2-1/0

ist gültig ab **Juli 2000**
für Kompressortyp

UTILUS II
CAPITANO II
MARINER II

PARTS LIST TUCM2-1/0

is valid as of **July 2000**
for compressor model

UTILUS II
CAPITANO II
MARINER II

CATALOGUE DES PIECES TUCM2-1/0

est valable à partir de **juillet 2000**
pour type compresseur

UTILUS II
CAPITANO II
MARINER II

Baugruppe	Assembly	Groupe d'assemblage	Abb./fig.
Kurbelgehäuse mit Zubehör, Triebwerk	Crankcase with accessories, driving gear	Carter avec accessoires, embiellage	TUCM2-1
Kolben, Zylinder 1. Stufe, IK100 II	Pistons, cylinders 1st st., IK100 II	Pistons, cylindres1e étage, IK100 II	TUCM2-2
Kolben, Zylinder 1. Stufe, IK120 II	Pistons, cylinders 1st st., IK120 II	Pistons, cylindres1e étage, IK120 II	TUCM2-3
Kolben, Zylinder 2. Stufe	Pistons, cylinders 2nd stage	Pistons, cylindres 2e étage	TUCM2-4
Kolben, Zylinder 3. Stufe	Pistons, cylinders 3rd stage	Pistons, cylindres 3e étage	TUCM2-5
Ventilkopf, 1. Stufe, IK100 II	Valve head, 1st stage, IK100 II	Culasse de 1er étage, IK100 II	TUCM2-6
Ventilkopf, 1. Stufe, IK120 II	Valve head, 1st stage, IK120 II	Culasse de 1er étage, IK120 II	TUCM2-7
Ventilkopf, 2. Stufe	Valve head, 2nd stage	Culasse de 2e étage	TUCM2-8
Ventilkopf, 3. Stufe	Valve head, 3rd stage	Culasse de 3e étage	TUCM2-9
Schwungrad	Flywheel	Volant	TUCM2-10
Zwischenfilter	Intermediate separator	Séparateur intermédiaire	TUCM2-11
Kühlung, IK100 II	Cooling system, K100 II	Refroidissement, IK100 II	TUCM2-12
Kühlung, IK120 II	Cooling system, K120 II	Refroidissement, IK120 II	TUCM2-13
Druckölschmierung	Lubrication system	Lubrification	TUCM2-14
Kondensatablaßhahn	Condensate drain tap	Robinet de purge du condensat	TUCM2-15
Ansaugfilter mit Ansaugschlauch	Intake filter with intake hose	Filtre d'aspiration et tuyau d'aspiration	TUCM2-16
Filtersystem P21	Filter system P21	Système de filtration P21	TUCM2-17
Druckhalteventil, Fülleinrichtung	Pressure maintaining valve, filling device	Soupape de maintien de pression, dispositif de remplissage	TUCM2-18
Umschalteinrichtung PN 200/PN 300*	Change over device PN200/PN300* (3,200/4,700 psi)	Dispositif selecteur PN 200/PN 300*	TUCM2-19
Tragrahmen, Utilus II, Capitano II	Portable frame, Utilus II, Capitano II	Cadre portable, Utilus II, Capitano II	TUCM2-20
Sturzrahmen, Utilus II	Protection frame, Utilus II	Cadre de protection, Utilus II	TUCM2-21
Sturzrahmen, Capitano II	Protection frame, Capitano II	Cadre de protection, Capitano II	TUCM2-22
Sturzrahmen, Mariner II	Protection frame, Mariner II	Cadre de protection, Mariner II	TUCM2-23
Sturzrahmen, Utilus, Capitano II Diesel	Protection frame, Utilus, Capitano II Diesel	Cadre de protection, Utilus, Capitano II D	TUCM2-24
Sturzrahmen, Mariner II Diesel	Protection frame, Mariner II Diesel	Cadre de protection, Mariner II Diesel	TUCM2-25
Antriebsmotoren, Utilus II	Driving motors, Utilus II	Moteurs d'entraînement, Utilus II	TUCM2-26
Antriebsmotoren, Capitano II	Driving motors, Capitano II	Moteurs d'entraînement, Capitano II	TUCM2-27
Antriebsmotoren, Mariner II	Driving motors, Mariner II	Moteurs d'entraînement, Mariner II	TUCM2-28
Kondensatablaßautomatik*	Automatic condensate drain*	Purge automatique des condensats*	TUCM2-29
Kondensatablaßventil 063760 kpl.*	Condensate drain valve 063760 assy.*	Soupape de purge des condensats 063760 cpl.*	TUCM2-30
Kondensatablaßventil 075169 kpl.*	Condensate drain valve 075169 assy.*	Soupape de purge des condensats 075169 cpl.*	TUCM2-31
Ansaugteleskop mit Anschlußteilen*	Intake pipe with connecting parts* de raccordement*	Conduite d'aspiration avec pièces	TUCM2-32
Fahrsatz*	Undercarriage*	Chariot*	TUCM2-33
Fahrsatz für Sturzrahmen*	Undercarriage for protection frame*	Chariot pour cadre de protection*	TUCM2-34

Bitte beachten Sie auch unsere regelmäßigen Neuauflagen im Internet unter:

www.bauer-kompressoren.de

For regular updates please visit us in the internet at:

www.bauer-kompressoren.de

Pour les éditions nouvelles se conferer à l'internet sous:

www.bauer-kompressoren.de

*Zusatzausstattung . . . . . *Optional extra . . . . . *Equipement supplémentaire

BAUER
KOMPRESSOREN

Wichtige Hinweise für Teilebestellung:

Bestell-Nr., die mit der Ziffer 0 beginnen, bezeichnen Baugruppen, die komplett geliefert werden.Teile ohne Bestell-Nr. sind nur zur Information für die Montage aufgeführt. Sie sind nicht als Ersatzteil erhältlich. Bei Ersatzteilbestellungen erwarten Sie unsere richtige Lieferung; deshalb benötigen wir von Ihnen folgende Angaben (siehe unten gezeigtes Typenschild):

1. Modellbezeichnung, Fabrik-Nr. sowie Fertigungsstand von Anlage/Block
2. Stückzahlen
3. Benennung und Best.-Nr. des gewünschten Teils

Bestell-Beispiel:

Für Kompressoanlage ...
Fabrik-Nr. 524-0528/1/2 drei Dichtungen 8263-090

Important notes for spare parts orders:

Part nos. beginning with digit 0 indicate parts available as complete assemblies. Parts without part no. are indicated for assembly reference, only. These parts are not available as single parts.When placing an order for spare parts, please give the following items so as to ensure our correct delivery (see indentification plate shown below):

1. Model, serial no. as well as design standard of unit/block
2. Quantity required
3. Name and part no.

Example for order:

For compressor unit ...
serial no. 524-0528/1/2, three gaskets 8263-090

Avis important pour la commande de pièces:

Les nos. de commande commençant par le chiffre 0 indiquent les pièces livrées au complet. Les pièces sans no. de commande sont indiquées uniquement pour information de montage. Elles ne sont pas livrées individuellement. Pour que la livraison de pièces de rechange corresponde à la commande, veuillez bien nous fournir les données suivantes (voir plaque d'identité ci-dessous):

1. Modèle, no. de série et standard de construction de bloc compresseur/groupe
2. Quantité désirée
3. Dénomination et no. de commande de la pièce désirée

Exemple de commande:

Pour goroupe compresseur ...
no. de série 524-0528/1/2, trois joints no. de cde. 8263-090

Wartungssätze

a = Wartungssatz 500 h bzw. bei Bedarf
b = Wartungssatz 1000 h, mind. jährlich
c = Wartungssatz 2000 h, mind. alle 2 Jahre

In den Spalten sind die im entsprechenden Satz enthaltenen Teile angekreuzt. Bitte beachten, daß die höheren Sätze die untergeordneten nicht beinhalten, d.h. für eine 2000-Stunden-Wartung wird 1x Satz a, 1x Satz b und 1x Satz c benötigt.

Maintenance kits:

a = Maintenance kit 500 h or as required
b = Maintenance kit 1000 h, at least annually
c = Maintenance kit 2000 h, at least bi-annually

The columns contain the parts that are included in the respective parts set. Please note that the higher graded kits do not include the lower ones, i.e. for a 2000 hours maintenance, one kit a, one kit b plus one kit c are required.

Kits de maintenance :

a = Kit d'entretien 500 h ou au besoin
b = Kit d'entretien 1000 h, au moins un fois par an
c = Kit d'entretien 2000 h, au moins tous les 2 ans

Les pièces contenues dans les kits correspondants sont marquées d'une croix dans les colonnes. Veuillez observer que les kits supérieurs ne contiennent pas les kits subordonnés, c'est-à-dire pour un entretien de 2000 heures il faut avoir 1x kit a, 1x kit b et 1x kit c.

Anmerkungen zur Identifikation:
Remarks for identification:
Remarques pour l'identification:

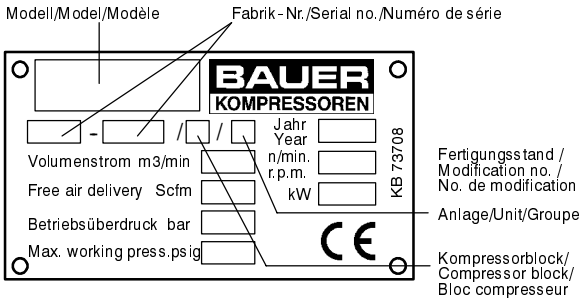

ACHTUNG

Nur Schrauben und Stiftschrauben der Qualität 8.8 verwenden!

ATTENTION

Use only screws and studs in quality 8.8! This quality is equivalent to SAE J 429 d grade 5.

ATTENTION

N'utiliser que des vis et des goujons filetés de la qualité 8.8!

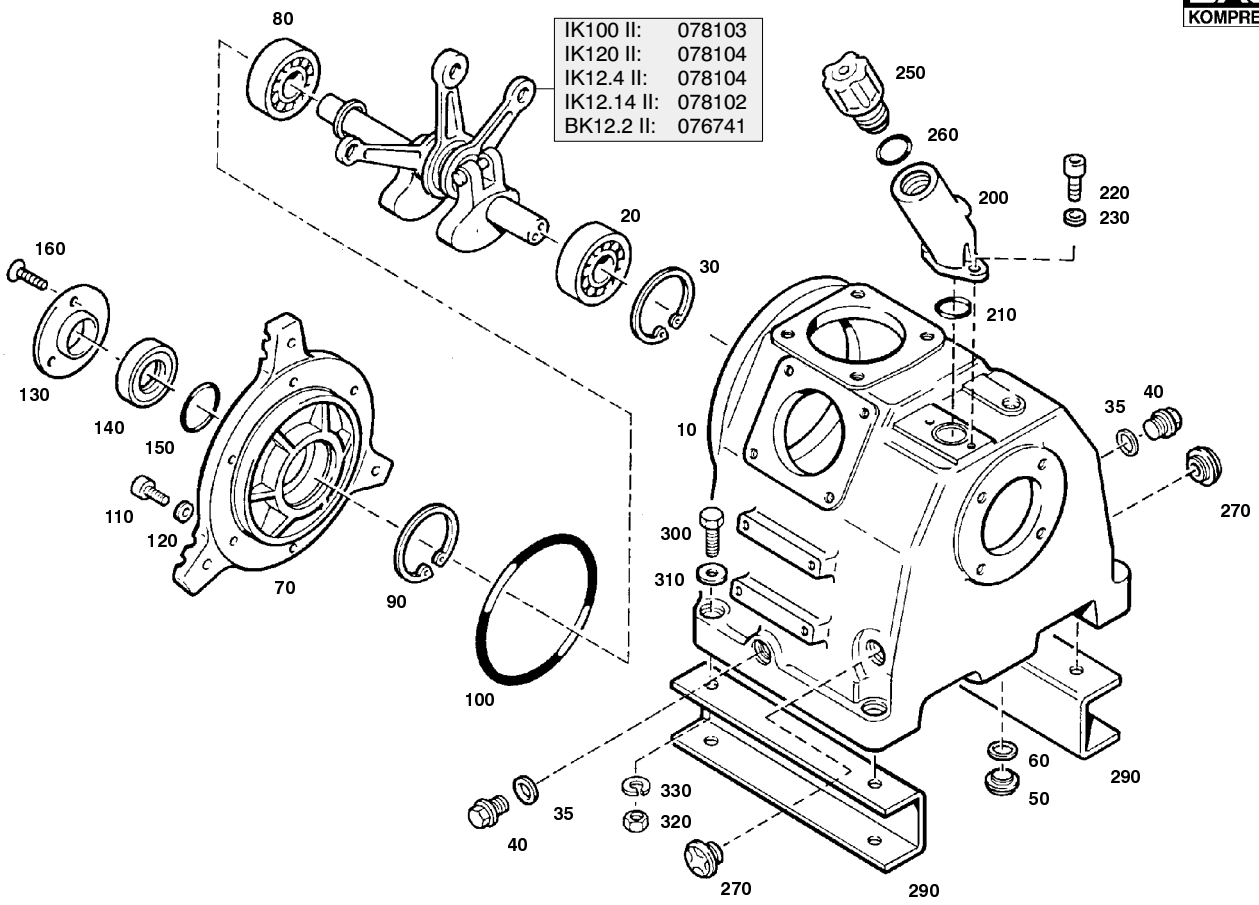

Ersatzteilsätze
Spare parts sets
Kits de pièces dét.

Baugruppe 076743 **Kurbelgehäuse, m. Zubehör, Triebwerk**
Assembly 076743 **Crankcase with accessories, driving gear**
Assemblage 076743 **Carter avec accessoires, embiellage**

TUCM2-1

Klasse/ Class/ Classe			Pos.	Bestell-Nr. Part No. No. de cde.	Anz. Qty. Qté.	Benennung	Designation	Dénomination	Gew. Weight Poids (kg)	Abmessungen Dimensions Dimensions
a	b	c								
			10	76740	1	Kurbelgehäuse				
			20	N2638	1	Zylinderrollenlager	cylindrical roller bearing	roulement a rouleaux	,24 kg	25x62x17
			30	N2635	1	Sicherungsring	circlip ring	anneau de retenue	11 g	DIN 472;62x2;FSt
X			35	N4163	2	Dichtring	gasket	joint	4 g	DIN 7603;A27x32x2;Cu
			40	N2796	2	Verschlußschraube	plug	bouchon filete	127 g	DIN 910;G3/4A;St;A3A
			50	N4570	1	Verschlußschraube	plug	bouchon filete	14 g	DIN 908;G1/4A;St;A3A
			60	N1316	1	Dichtring	gasket	joint	1 g	DIN 7603;A13x20x2;Cu
			70	66209	1	Lagerdeckel	bearing cap	chapeau de palier		
			80	N15406	1	Zylinderrollenlager	cylindrical roller bearing	roulement a rouleaux	,22 kg	30x62x16
			90	N2635	1	Sicherungsring	circlip ring	anneau de retenue	11 g	DIN 472;62x2;FSt
			100	N15265	1	O-Ring	o-ring	joint torique		171.04x3.53;FPM;75Sh.
			110	N756	6	Sechskantschraube	hexagon screw	vis hexagonale	19 g	DIN EN 24017;M8x40;8.8
			120	N58	6	Scheibe	washer	rondelle	2 g	DIN 125;B 8.4;St;A3A
			130	66684	1	Deckel	cover	couvercle		
			140	N170	1	Wellendichtring	shaft seal	bague d'etancheite		BA30x47x8;72NBR902
			150	N3745	1	O-Ring	o-ring	joint torique		56.87x1.78;NBR;70Shore
			160	N16128	3	Senkschraube	countersunk screw	vis noyee	3 g	DIN 7991;M6x12;8.8
			200	73830	1	Öleinfüllstutzen	oil filling pipe	tubulure de rempliss. d'huile		
			210	N4776	1	O-Ring	o-ring	joint torique		34.59x2.62;FPM;75Shore
			220	N88	2	Sechskantschraube	hexagon screw	vis hexagonale	14 g	DIN EN 24017;M8x25;8.8
			230	N58	2	Scheibe	washer	rondelle	2 g	DIN 125;B 8.4;St;A3A
			250	61054	1	Verschlußschraube	plug	bouchon filete		G1
			260	N15412	1	O-Ring	o-ring	joint torique		32.92x3.53;FPM;75Shore
			270	N25475	2	Ölstandsauge	oil sight gauge			M33x1.5;Prismatic
			290	78038	2	Kompressorfuß	support			
			300	N350	4	Sechskantschraube	hexagon screw	vis hexagonale	41 g	DIN EN 24014;M10x50
			310	N16	4	Scheibe	washer	rondelle	4 g	DIN 125;B 10.5;St;A3A
			320	N176	4	Federring	spring washer	anneau-ressort	2 g	DIN 127;B 10;St;A3A
			330	N177	4	Sechskantmutter	hexagon nut	ecrou hexagonal	11 g	DIN EN 24032;M10;8;A3A

BAUER KOMPRESSOREN

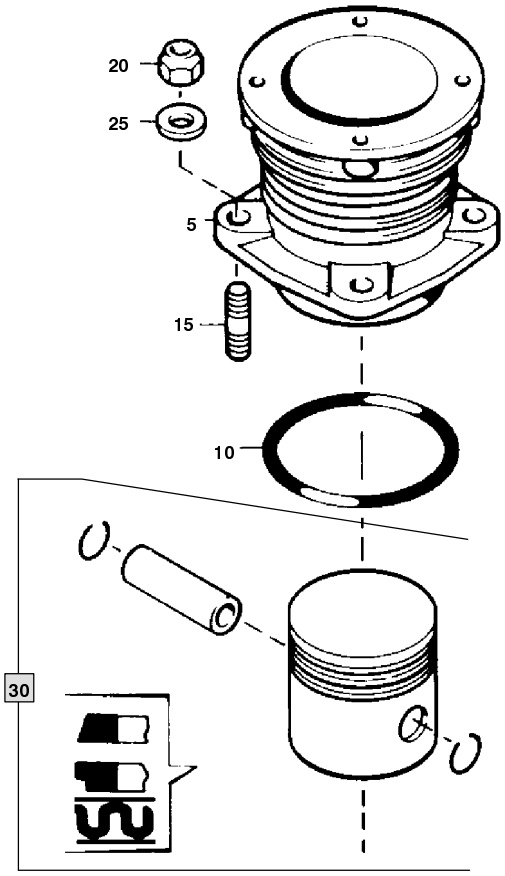

IK100 II

Ersatzteilsätze
Spare parts sets
Kits de pièces dét.

Baugruppe 066665 **Zylinder 1. Stufe IK100 II**
Assembly 066665 **piston-cylinder, 1st stage, IK100 II**
Assemblage 066665 **piston-cylindre, 1e étage IK100 II**

TUCM2-2

Klasse/ Class/ Classe a	b	c	Pos.	Bestell-Nr. Part No. No. de cde.	Anz. Qty. Qté.	Benennung	Designation	Dénomination	Gew. Weight Poids (kg)	Abmessungen Dimensions Dimensions
			5	66663	1	Zylinder	cylinder	cylindre		
		X	10	N4654	1	O-Ring	o-ring	joint torique		90x2;NBR;75 Shore
			15	N215	4	Stiftschraube	stud	goujon filete		DIN 835;M8x25;8.8
		X	20	N370	4	Selbstsichernde Mutter	hexagon nut self-locking	ecrou hexagonal auto-fr.		DIN 980;N M8;8;A3A
			25	N58	4	Scheibe	washer	rondelle	2 g	DIN 125;B 8.4;St;A3A
			30	**069948**	**1**	**Kolben kpl.**	**piston cpl.**	**piston cpl.**		

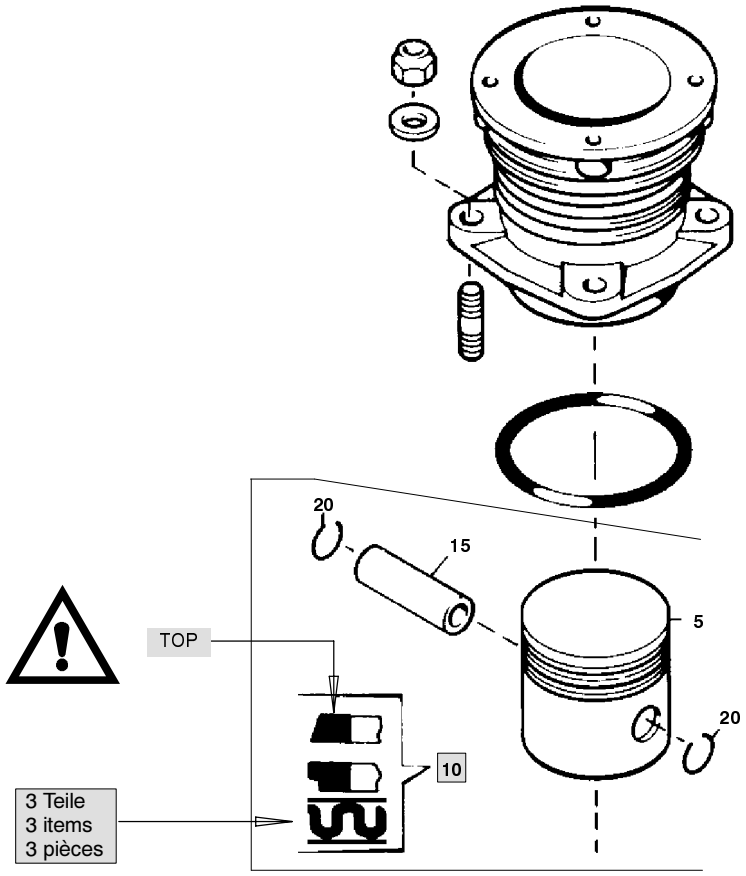

IK100 II

Ersatzteilsätze
Spare parts sets
Kits de pièces dét.

Baugruppe 069948 Kolben kpl.
Assembly 069948 piston cpl.
Assemblage 069948 piston cpl.

TUCM2-2a

Klasse/ Class/ Classe a	b	c	Pos.	Bestell-Nr. Part No. No. de cde.	Anz. Qty. Qté.	Benennung	Designation	Dénomination	Gew. Weight Poids (kg)	Abmessungen Dimensions Dimensions
			5	10704	1	Kolben	piston	piston		
			10	N3856	1	Kolbenringsatz	piston ring set	jeu des segments de piston		
			15	N802	1	Kolbenbolzen	piston pin			DIN 73126;20x13x60
			20	N484	2	Sicherungsring	circlip ring	anneau de retenue	1 g	DIN 472;20x1

BAUER KOMPRESSOREN

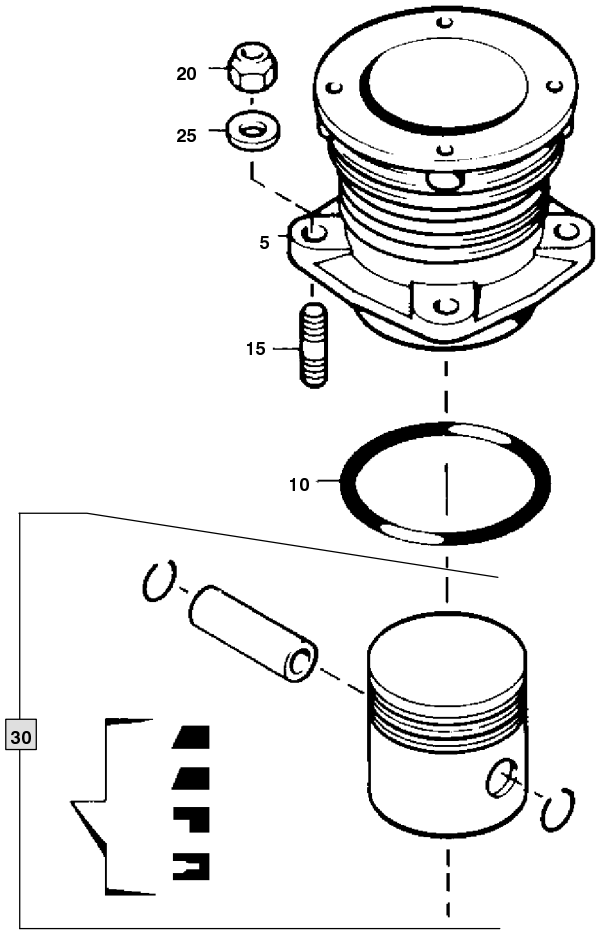

IK120 II

Ersatzteilsätze
Spare parts sets
Kits de pièces dét.

Baugruppe 066320 **Zylinder IK120 II, D88**
Assembly 066320 **piston-cylinder IK120 II, D88**
Assemblage 066320 **piston-cylindre IK120 II, D88**

TUCM2-3

Klasse/ Class/ Classe			Pos.	Bestell-Nr. Part No. No. de cde.	Anz. Qty. Qté.	Benennung	Designation	Dénomination	Gew. Weight Poids (kg)	Abmessungen Dimensions Dimensions
a	b	c								
			5	66261	1	Zylinder	cylinder	cylinder	2,02 kg	D88;40Hub;GGL-25Cr
		X	10	N4654	1	O-Ring	o-ring	joint torique		90x2;NBR;75Shore
			15	N215	4	Stiftschraube	stud	goujon filete		DIN 835;M8x25;8.8
			20	N58	4	Scheibe	washer	rondelle	2 g	DIN 125;B 8.4;St;A3A
		X	25	N370	4	Selbstsichernde Mutter	hexagon nut self-locking	ecrou hexagonal auto-frein.		DIN 980;N M8;8;A3A
			30	**069975**	**1**	**Kolben kpl.**	**piston cpl.**	**piston cpl.**		

BAUER KOMPRESSOREN

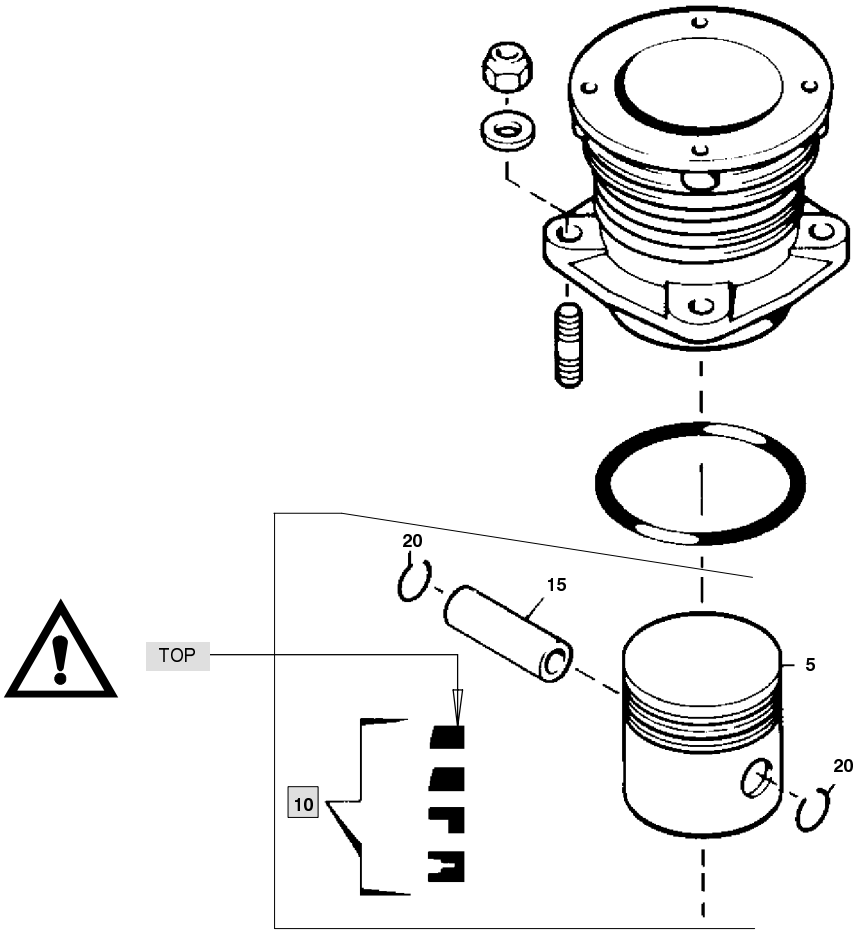

IK120 II

Ersatzteilsätze
Spare parts sets
Kits de pièces dét.

Baugruppe 069975 Kolben kpl.
Assembly 069975 piston cpl.
Assemblage 069975 piston cpl.

TUCM2-3a

Klasse/ Class/ Classe			Pos.	Bestell-Nr. Part No. No. de cde.	Anz. Qty. Qté.	Benennung	Designation	Dénomination	Gew. Weight Poids (kg)	Abmessungen Dimensions Dimensions
a	b	c								
			5		1	Kolben	piston	piston		
			10	N1787	1	Kolbenringsatz	piston ring set	jeu des segments de piston	90 g	
			15		1	Kolbenbolzen	piston pin			DIN 73126;20x13x78
			20	N484	2	Sicherungsring	circlip ring	anneau de retenue	1 g	DIN 472;20x1

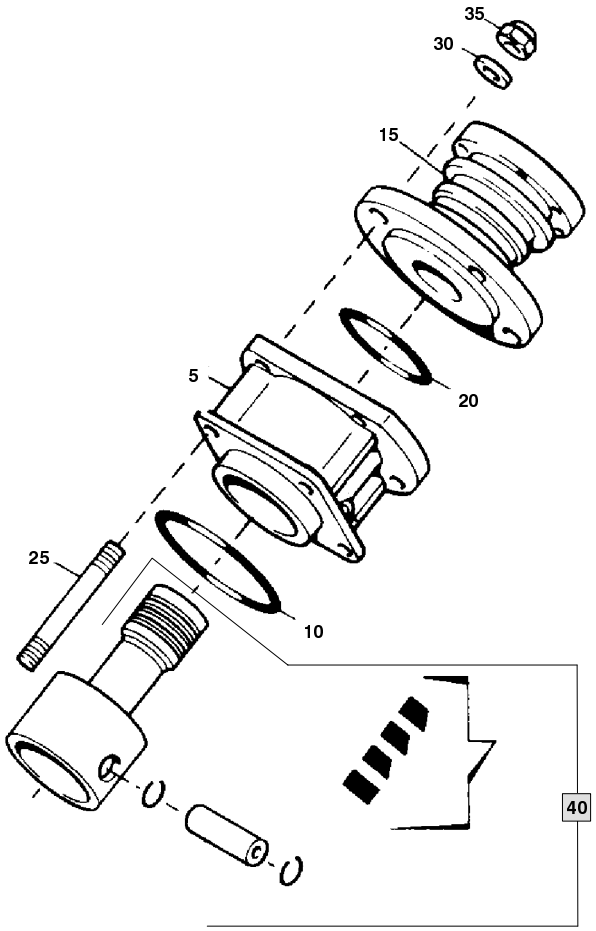

Ersatzteilsätze
Spare parts sets
Kits de pièces dét.

Baugruppe 062899 Zylinder
Assembly 062899 piston-cylinder
Assemblage 062899 piston-cylindre

TUCM2-4

Klasse/ Class/ Classe			Pos.	Bestell-Nr. Part No. No. de cde.	Anz. Qty. Qté.	Benennung	Designation	Dénomination	Gew. Weight Poids (kg)	Abmessungen Dimensions Dimensions
a	b	c								
			5	62476	1	Führungszylinder	guide cylinder	cylindre de guidage		
		X	10	N2640	1	O-Ring	o-ring	joint torique		70x2;NBR;75 Shore
			15	62477	1	Zylinder	cylinder	cylindre		
		X	20	N7063	1	O-Ring	o-ring	joint torique		59,99x2,62;FPM
			25	N2790	4	Stiftschraube	stud	goujon filete		DIN 835;M8x105;8.8
			30	N58	4	Scheibe	washer	rondelle	2 g	DIN 125;B 8.4;St;A3A
		X	35	N370	4	Selbstsichernde Mutter	hexagon nut self-locking	ecrou hexagonal auto-frein.		DIN 980;N M8;8;A3A
			40	**072249**	**1**	**Kolben kpl.**	**piston cpl.**	**piston cpl.**		

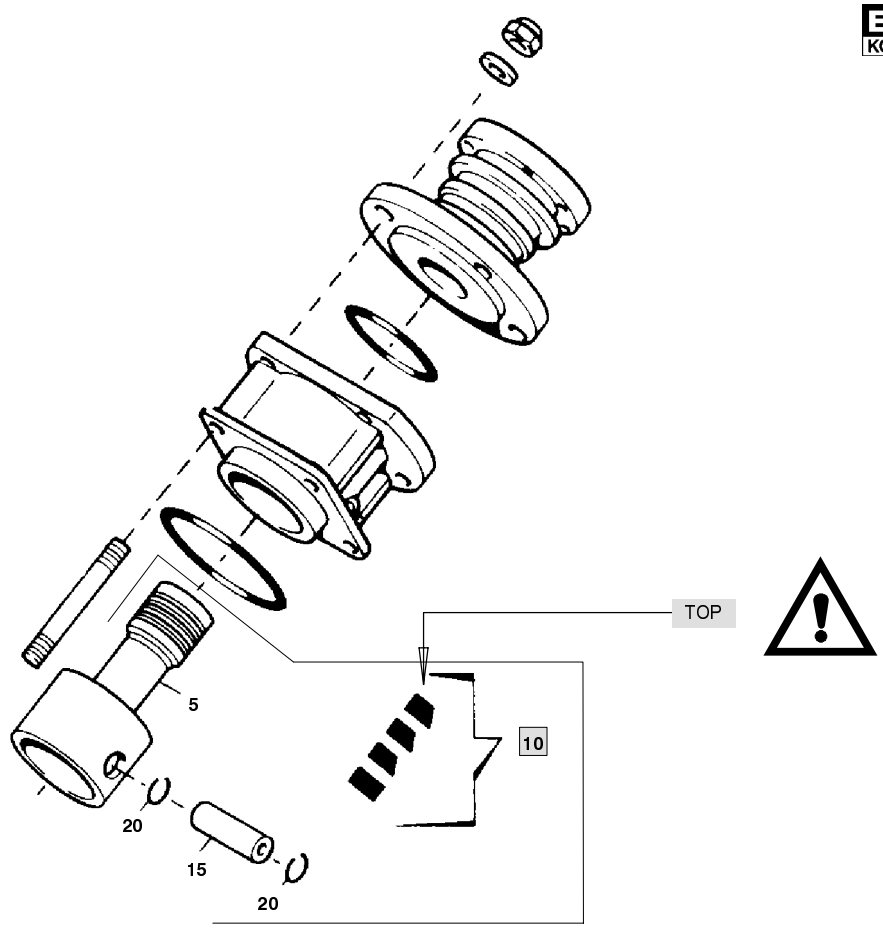

Ersatzteilsätze
Spare parts sets
Kits de pièces dét.

Baugruppe 072249 Kolben kpl.
Assembly 072249 piston cpl.
Assemblage 072249 piston cpl.

TUCM2-4a

Klasse/ Class/ Classe			Pos.	Bestell-Nr. Part No. No. de cde.	Anz. Qty. Qté.	Benennung	Designation	Dénomination	Gew. Weight Poids (kg)	Abmessungen Dimensions Dimensions
0	2	5								
			5	62487	1	Kolben	piston	piston		36x4x20
			10	N2647	1	Kolbenringsatz	piston ring set	jeu de segments de piston	12 g	
			15	N1429	1	Kolbenbolzen	piston pin			DIN 73126;20x13x48
			20	N484	2	Sicherungsring	circlip ring	anneau de retenue	1 g	DIN 472;20x1

BAUER KOMPRESSOREN

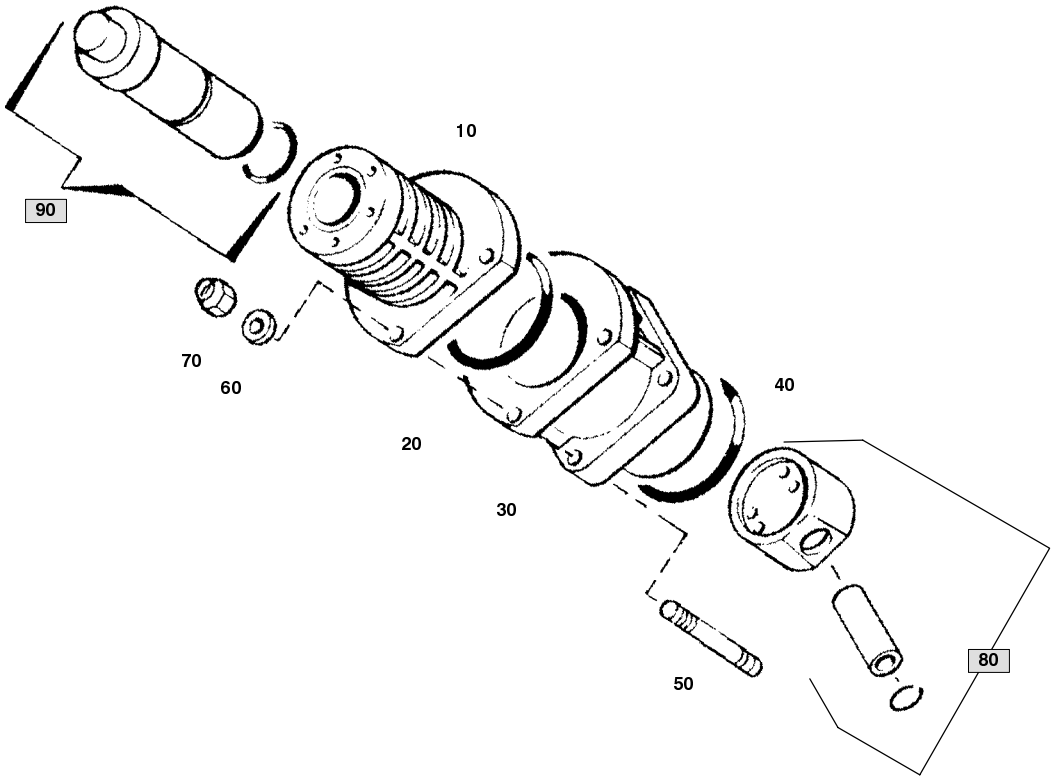

Ersatzteilsätze
Spare parts sets
Kits de pièces dét.

Baugruppe 078042 Zylinder 3. Stufe
Assembly 078042 cylinder 3rd stage
Assemblage 078042 cylindre 3e étage

TUCM2-5

Klasse/ Class/ Classe			Pos.	Bestell-Nr. Part No. No. de cde.	Anz. Qty. Qté.	Benennung	Designation	Dénomination	Gew. Weight Poids (kg)	Abmessungen Dimensions Dimensions
a	b	c								
			10	76754	1	Zylinder				Oberteil
		X	20	N7063	1	O-Ring	o-ring	joint torique		59.99x2.62;FPM;75Shore
			30	62476	1	Führungszylinder	guide cylinder	cylindre de guidage	1,4 kg	D60;40Hub;GGL-25Cr
		X	40	N2640	1	O-Ring	o-ring	joint torique		70x2;NBR;75Shore
			50	N2790	4	Stiftschraube	stud	goujon filete		DIN 835;M8x105;8.8
			60	N58	4	Scheibe	washer	rondelle	2 g	DIN 125;B 8.4;St;A3A
		X	70	N370	4	Sechskantmutter	hexagon nut self-locking	ecrou hexagonal auto-frein.		DIN 980;N M8;8;A3A
			80	**072251**	**1**	**Kolben kpl.**	**piston cpl.**	**piston cpl.**		
			90	**078043**	**1**	**Kolbenbüchse kpl.**				**K100/120;D14**

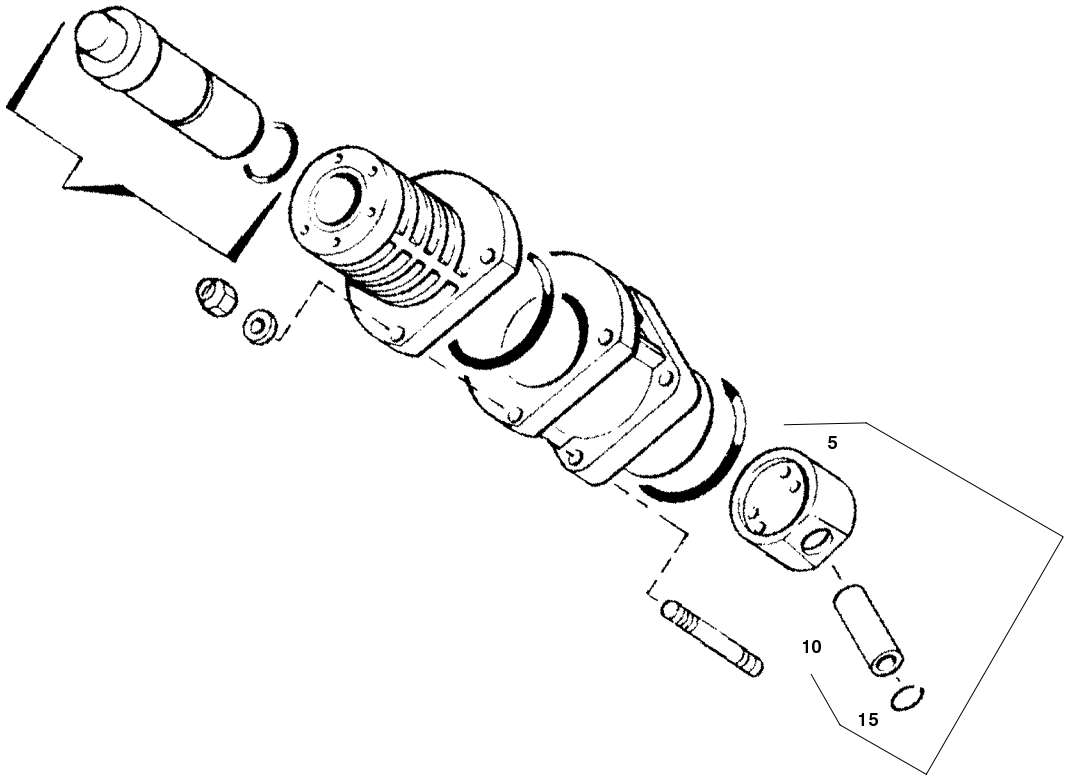

Ersatzteilsätze
Spare parts sets
Kits de pièces dét.

Baugruppe 072251 Kolben kpl.
Assembly 072251 piston cpl.
Assemblage 072251 piston cpl.

TUCM2-5a

Klasse/ Class/ Classe			Pos.	Bestell-Nr. Part No. No. de cde.	Anz. Qty. Qté.	Benennung	Designation	Dénomination	Gew. Weight Poids (kg)	Abmessungen Dimensions Dimensions
0	2	5								
			5		1	Führungskolben	guide piston	piston guide	,241 kg	60x0x20
			10		1	Kolbenbolzen				DIN 73126;20x13x48
			15	N484	2	Sicherungsring	circlip ring	anneau de retenue	1 g	DIN 472;20x1

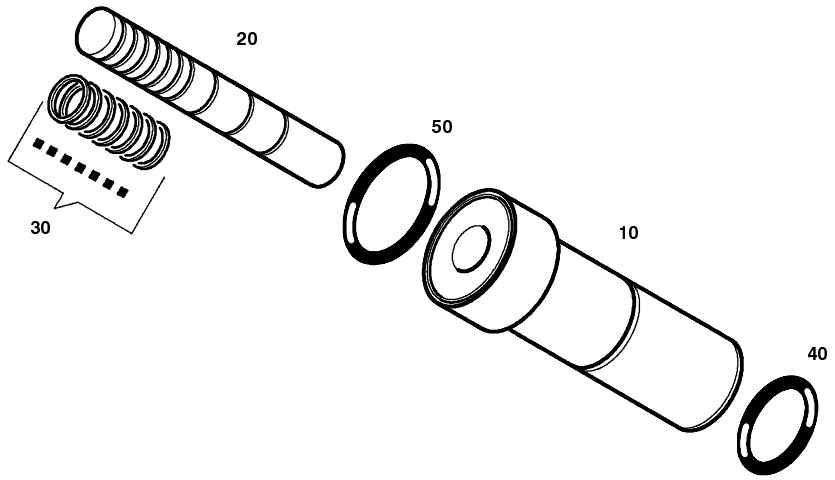

Ersatzteilsätze
Spare parts sets
Kits de pièces dét.

Baugruppe 078043 **Kolbenbüchse kpl.**
Assembly 078043 **piston and sleeve**
Assemblage 078043 **douille de piston**

TUCM2-5b

Klasse/ Class/ Classe			Pos.	Bestell-Nr. Part No. No. de cde.	Anz. Qty. Qté.	Benennung	Designation	Dénomination	Gew. Weight Poids (kg)	Abmessungen Dimensions Dimensions
a	b	c								
			10	*	1	Kolbenbüchse	Piston liner	de piston		
			20	*	1	Kolben	Piston	Piston		
			30	*	1	Kolbenringsatz	Pistonring set	Jeu des segments		
		X	40	N2320	1	O-Ring	o-ring	joint torique		21.95x1.78;FPM;75 Sh.
X			50	N23755	1	O-Ring	o-ring	joint torique		25.12x1.78;FPM;75 Sh.

* Nur zusammen lieferbar Only available together Ne sond livrées qu'ensemble

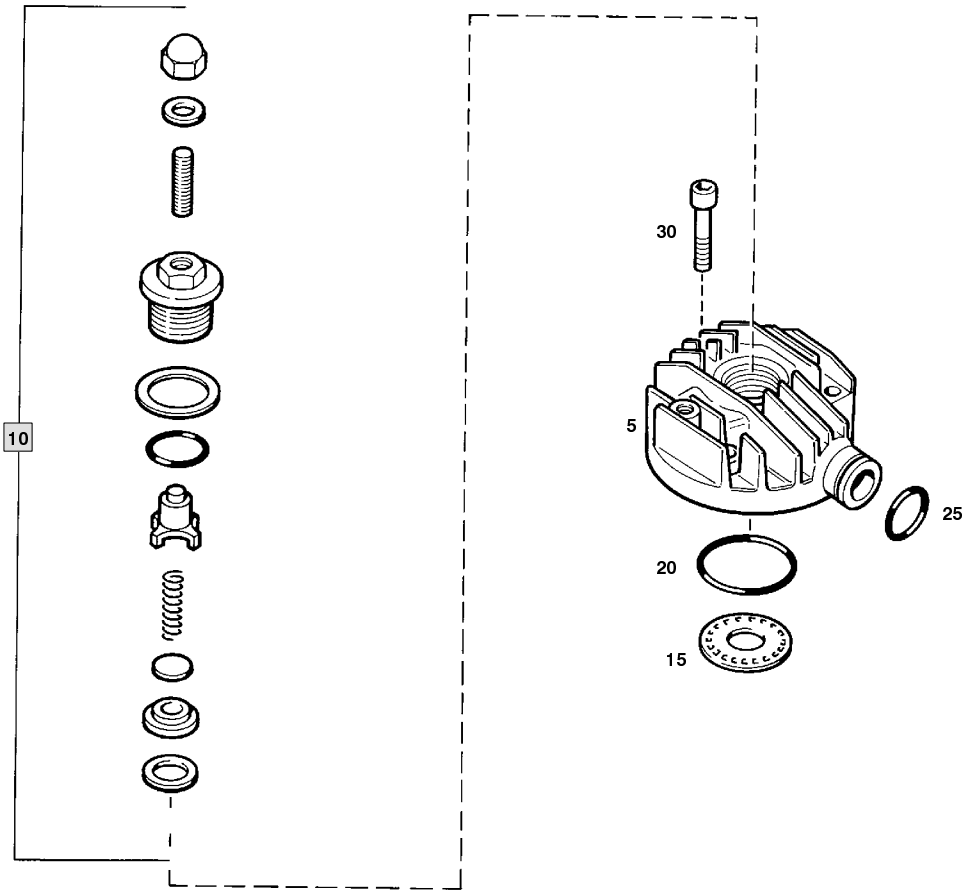

IK100 II

Ersatzteilsätze
Spare parts sets
Kits de pièces dét.

Baugruppe 069951 **Ventilkopf 1. Stufe IK100 II**
Assembly 069951 **valve head 1st stage 1st stage IK100 II**
Assemblage 069951 **tete de soupape 1er etage 1e étage IK100 II**

TUCM2-6

Klasse/ Class/ Classe a	b	c	Pos.	Bestell-Nr. Part No. No. de cde.	Anz. Qty. Qté.	Benennung	Designation	Dénomination	Gew. Weight Poids (kg)	Abmessungen Dimensions Dimensions
			5	14907	1	Ventilkopf	valve head	tete de soupape	,4 kg	
			10	**014583**	**1**	**Druckventil kpl.**	**pressure valve**	**soupape de pression**	**,2 kg**	
	X		15	9884	1	Saugventilplatte	suction valve plate	plaque de clapet d'aspiration	,018 kg	
X			20	N2169	1	O-Ring	o-ring	joint torique		79x1.78;FPM;70 Shore
			25	N1539	1	O-Ring	o-ring	joint torique		30.3x2.4;NBR;80 Shore
			30	N503	3	Zylinderschraube m. IN-6KT	allen screw	vis a six pans creux	19 g	DIN 912;M8x35;8.8

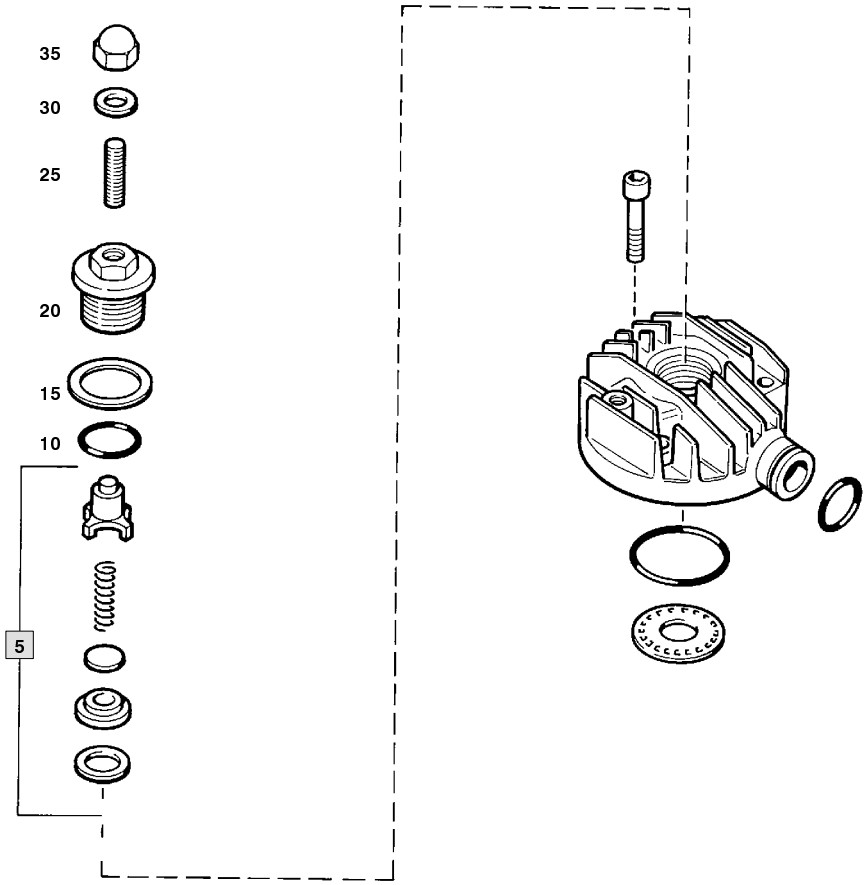

BAUER KOMPRESSOREN

IK100 II

Ersatzteilsätze
Spare parts sets
Kits de pièces dét.

Baugruppe 014583 **Druckventil kpl.**
Assembly 014583 **pressure valve**
Assemblage 014583 **soupape de pression**

TUCM2-6a

Klasse/ Class/ Classe a	b	c	Pos.	Bestell-Nr. Part No. No. de cde.	Anz. Qty. Qté.	Benennung	Designation	Dénomination	Gew. Weight Poids (kg)	Abmessungen Dimensions Dimensions
	X		**5**	**012840**	**1**	**Druckventileinsatz kpl.**	**pressure valve insert**	**garniture de soup. de pr.**		
X			10	N3521	1	O-Ring	o-ring	joint torique		21.82x3.53
			15	14332	1	Tellerfeder	spring washer	ressort a disque		
			20	14124	1	Verschraubung	coupling	raccord		
	X		25	71064	1	Gewindestift	stud	goujon filete		
X			30	N380	1	Dichtung	gasket	joint	1 g	DIN 7603 ; C8x14x1.5
			35	N84	1	Sechskant-Hutmutter	acorn nut	ecrou a chapeau	11 g	DIN 1587 ; M8 ; 6

IK100 II

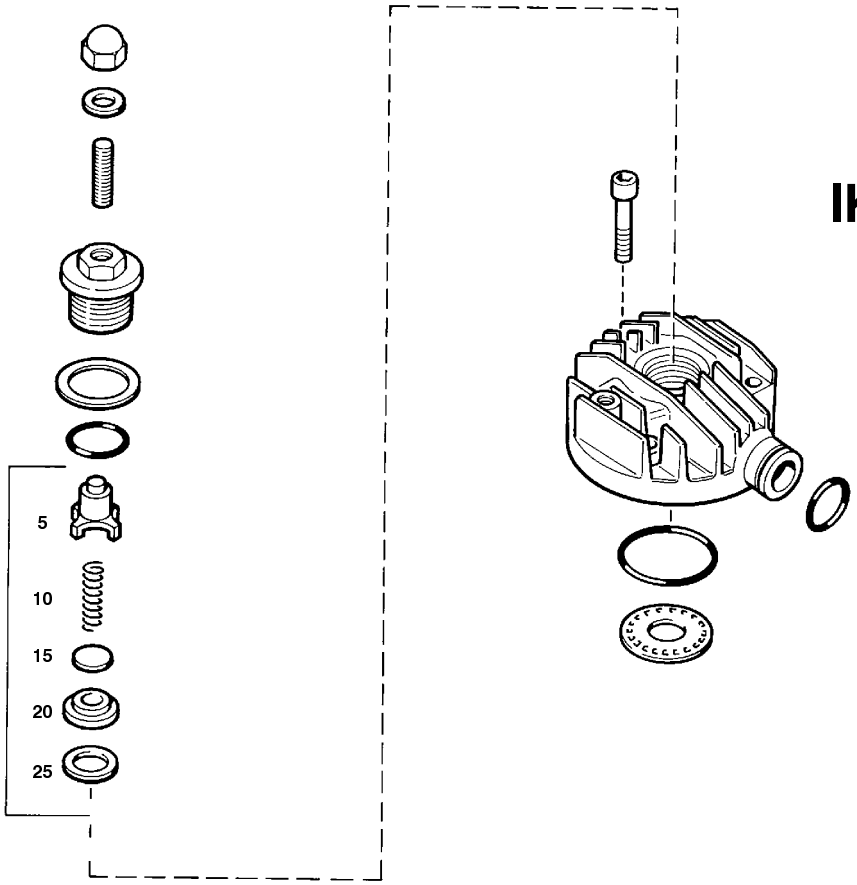

Ersatzteilsätze
Spare parts sets
Kits de pièces dét.

Baugruppe 012840 **Druckventileinsatz kpl.**
Assembly 012840 **pressure valve insert**
Assemblage 012840 **garniture de soupape de pression**

TUCM2-6b

Klasse/ Class/ Classe			Pos.	Bestell-Nr. Part No. No. de cde.	Anz. Qty. Qté.	Benennung	Designation	Dénomination	Gew. Weight Poids (kg)	Abmessungen Dimensions Dimensions
a	b	c								
			5		1	Druckventileinsatz				
			10	1026	1	Ventilfeder	valve spring	ressort du clapet		
			15		1	Ventilplatte	valve plate	plate de soupape		
			20		1	Ventilsitz				
X			25	240	1	Dichtung	gasket	joint	5 g	

BAUER KOMPRESSOREN

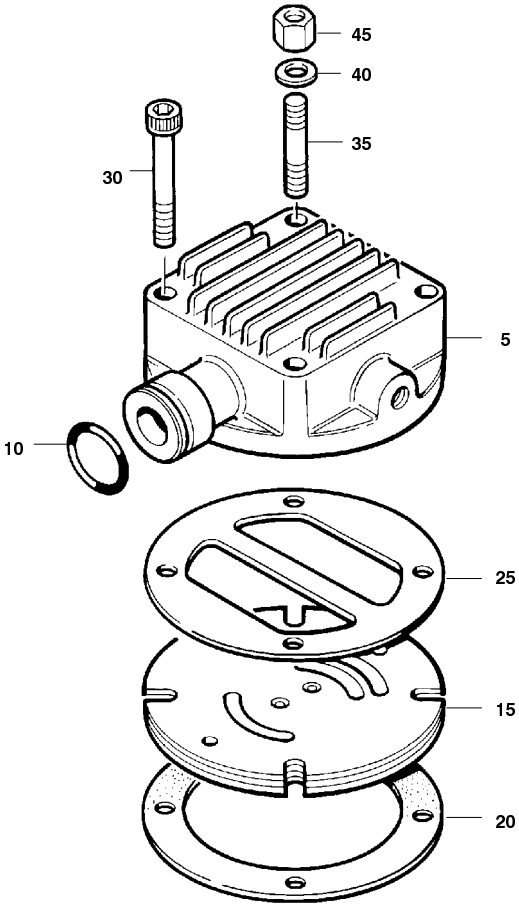

IK120 II

Ersatzteilsätze
Spare parts sets
Kits de pièces dét.

Baugruppe 069977 Ventilkopf 1. Stufe
Assembly 069977 valve head 1st stage
Assemblage 069977 tete de soupape1e étage

TUCM2-7

Klasse/ Class/ Classe			Pos.	Bestell-Nr. Part No. No. de cde.	Anz. Qty. Qté.	Benennung	Designation	Dénomination	Gew. Weight Poids (kg)	Abmessungen Dimensions Dimensions
a	b	c								
			5	58261	1	Ventilkopf	valve head	tete de soupape	,577 kg	
			10	N1539	1	O-Ring	o-ring	joint torique		30.3x2.4;NBR;80 Shore
	X		15	N4670	1	Lamellenventil	reed valve	soupape a lamelles		GVL 85;Fa. Garbagnati
X			20	58262	1	Zylinder-Dichtung	gasket	joint		
X			25	63340	1	Dichtung	valve head gasket	joint de tete de soupape		f. Ventilkopf
			30	N1282	3	Zylinderschraube m. IN-6KT	allen screw	vis a six pans creux	35 g	DIN 912;M8x75;8.8
			35	N4065	1	Stiftschraube	stud	goujon filete	70 g	DIN 835;M8x70;8.8
			40	N58	1	Scheibe	washer	rondelle	2 g	DIN 125;B 8.4;St;A3A
			45	5290	1	Verlängerungsmutter	extension	allongement	,025 kg	

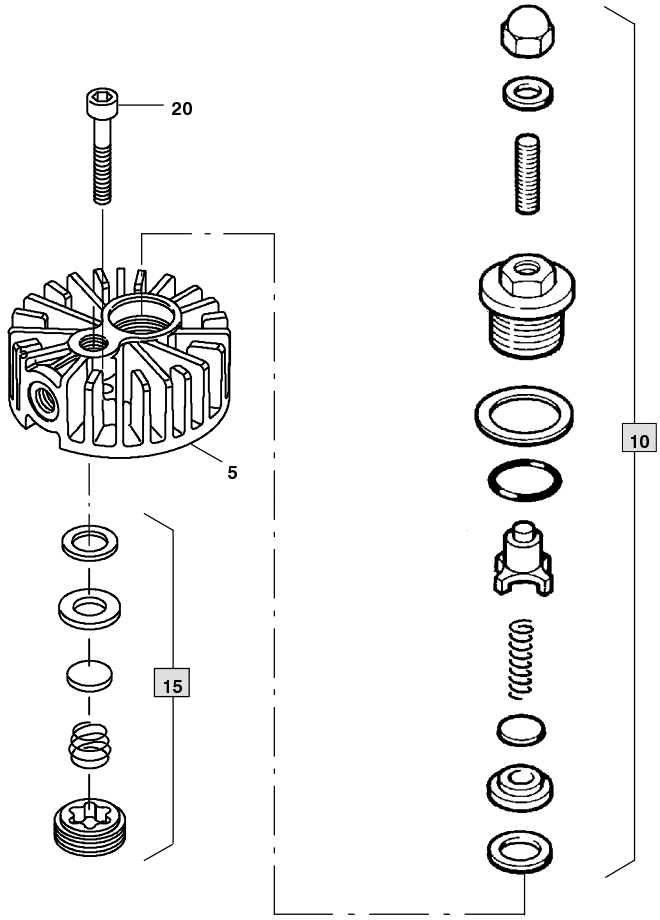

Ersatzteilsätze
Spare parts sets
Kits de pièces dét.

Baugruppe 069955 **Ventilkopf 2. Stufe**
Assembly 069955 **valve head 2nd stage**
Assemblage 069955 **tete de soupape 2e étage**

TUCM2-8

Klasse/ Class/ Classe			Pos.	Bestell-Nr. Part No. No. de cde.	Anz. Qty. Qté.	Benennung	Designation	Dénomination	Gew. Weight Poids (kg)	Abmessungen Dimensions Dimensions
a	b	c								
			5	14123	1	Ventilkopf	valve head	tete de soupape	,5 kg	
			10	014582	1	Druckventil kpl.	discharge valve assy.	soupape de pression	,2 kg	
	X		15	012841	1	Saugventil	intake valve	clapet d'aspiration		
			20	N503	6	Zylinderschraube	allen screw	vis a six pans creux	19 g	DIN 912;M8x35;8.8

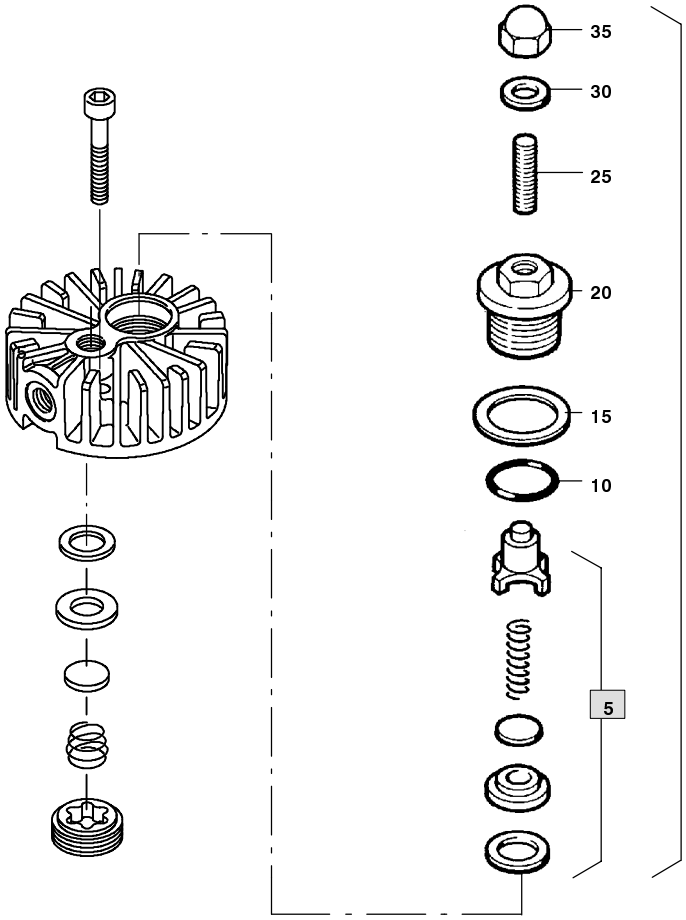

Ersatzteilsätze
Spare parts sets
Kits de pièces dét.

Baugruppe 014582 **Druckventil kpl.**
Assembly 014582 **discharge valve assy.**
Assemblage 014582 **soupape de pression**

TUCM2-8a

Klasse/ Class/ Classe			Pos.	Bestell-Nr. Part No. No. de cde.	Anz. Qty. Qté.	Benennung	Designation	Dénomination	Gew. Weight Poids (kg)	Abmessungen Dimensions Dimensions
a	b	c								
	X		5	012835	1	Druckventileinsatz kpl.	discharge valve insert assy.	garniture de soupape de pr		
X			10	N3521	1	O-Ring	o-ring	joint torique		21.82x3.53
			15	14332	1	Tellerfeder	spring washer	ressort a disque		
			20	14124	1	Verschraubung	coupling	raccord		
	X		25	71064	1	Gewindestift	stud	goujon filete		
X			30	N380	1	Dichtung	gasket	joint	1 g	DIN 7603 ; C8x14x1.5Cu
			35	N84	1	Sechskant-Hutmutter	acorn nut	ecrou a chapeau	11 g	DIN 1587 ; M8 ; 6

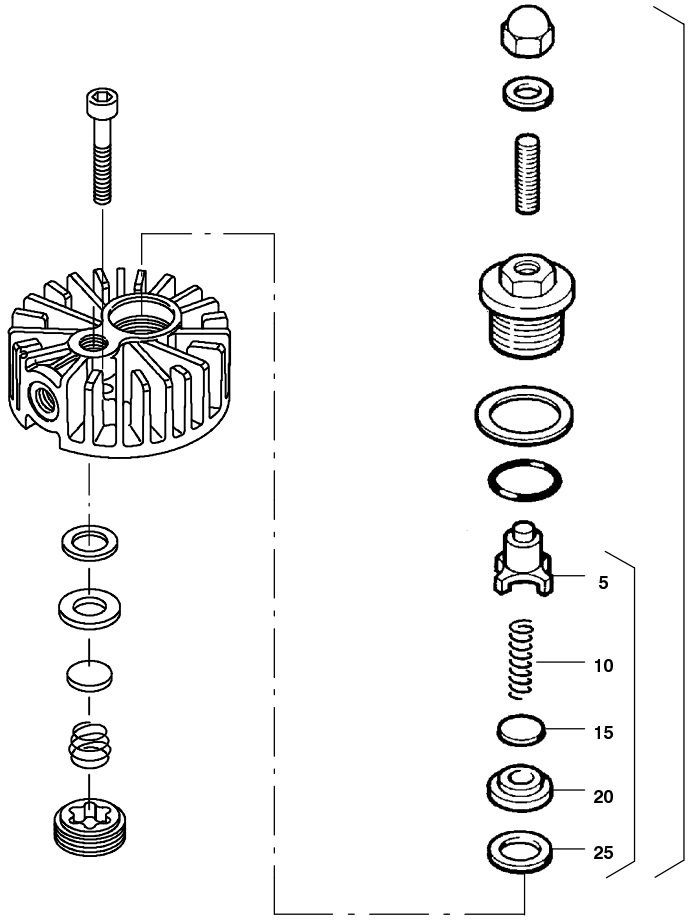

Ersatzteilsätze
Spare parts sets
Kits de pièces dét.

Baugruppe 012835 Druckventileinsatz kpl.
Assembly 012835 discharge valve insert assy
Assemblage 012835 garniture de soupape de pression cpl.

TUCM2-8b

Klasse/ Class/ Classe			Pos.	Bestell-Nr. Part No. No. de cde.	Anz. Qty. Qté.	Benennung	Designation	Dénomination	Gew. Weight Poids (kg)	Abmessungen Dimensions Dimensions
a	b	c								
			5		1	Druckventileinsatz	discharge valve insert			
			10	1026	1	Ventilfeder	valve spring	ressort du clapet		
			15		1	Ventilplatte	valve plate	plate de soupape		
			20		1	Ventilsitz	valve seat			
X			25	240	1	Dichtung	gasket	joint	5 g	

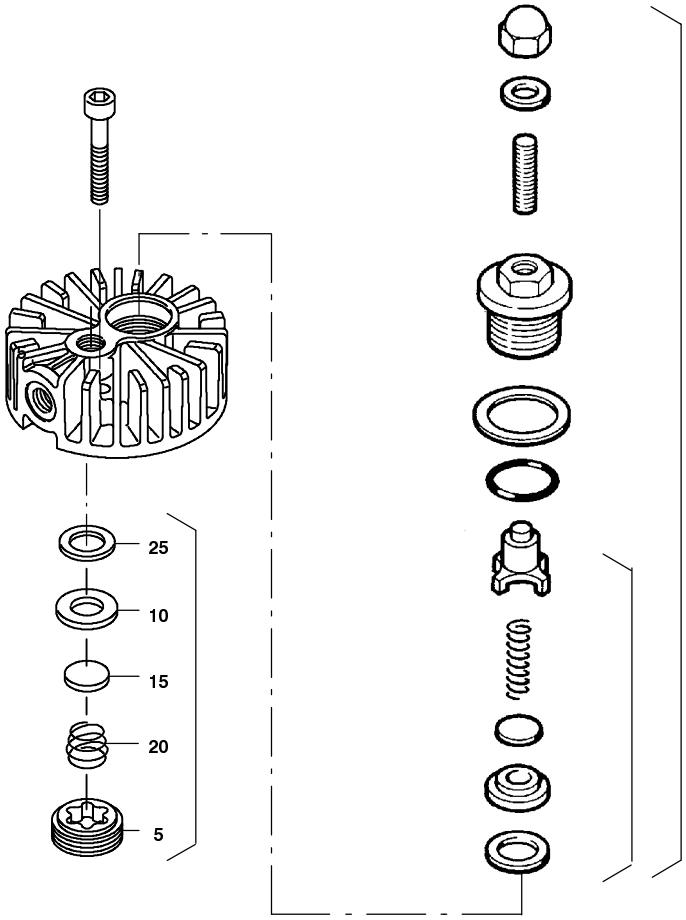

Ersatzteilsätze
Spare parts sets
Kits de pièces dét.

Baugruppe 012841 Saugventil
Assembly 012841 intake valve
Assemblage 012841 clapet d'aspiration

TUCM2-8c

Klasse/ Class/ Classe			Pos.	Bestell-Nr. Part No. No. de cde.	Anz. Qty. Qté.	Benennung	Designation	Dénomination	Gew. Weight Poids (kg)	Abmessungen Dimensions Dimensions
a	b	c								
			5		1	Ventilverschraubung	valve cover			
			10		1	Ventilsitz	valve seat			
			15		1	Ventilplatte	valve plate	plate de soupape		
			20		1	Druckfeder	pressure spring			
X			25	240	1	Dichtung	gasket	joint	5 g	

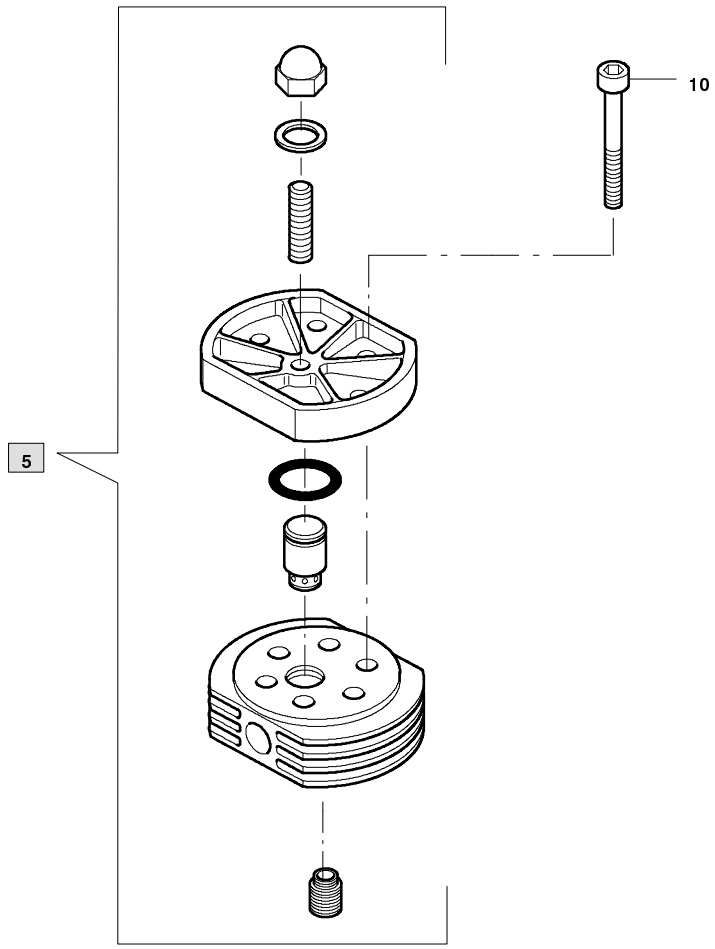

Ersatzteilsätze
Spare parts sets
Kits de pièces dét.

Baugruppe 068607 **Ventilkopf 3. Stufe**
Assembly 068607 **valve head 3rd stage**
Assemblage 068607 **tete de soupape 3e étage**

TUCM2-9

Klasse/ Class/ Classe			Pos.	Bestell-Nr. Part No. No. de cde.	Anz. Qty. Qté.	Benennung	Designation	Dénomination	Gew. Weight Poids (kg)	Abmessungen Dimensions Dimensions
a	b	c								
			5	**073629**	**1**	**Ventilkopf**				
			10	N1282	6	Zylinderschraube	allen screw	vis a six pans creux	35 g	DIN 912;M8x75;8.8

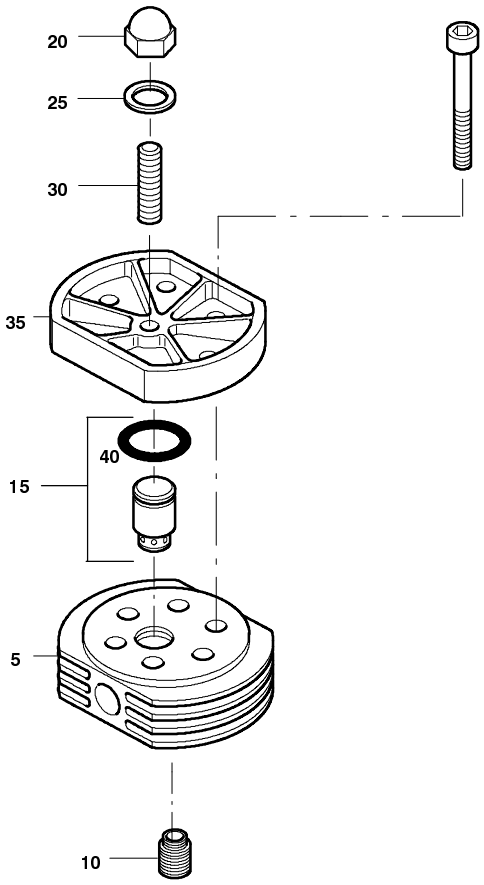

Ersatzteilsätze
Spare parts sets
Kits de pièces dét.

Baugruppe 073629 Ventilkopf
Assembly 073629 Valve head
Assemblage 073629 Culasse

TUCM2-9a

Klasse/ Class/ Classe a	b	c	Pos.	Bestell-Nr. Part No. No. de cde.	Anz. Qty. Qté.	Benennung	Designation	Dénomination	Gew. Weight Poids (kg)	Abmessungen Dimensions Dimensions
			5	65191	1	Ventilkopf	valve head	tete de soupape		
	X		10	07790	1	Saugventil	suction valve	clapet d'aspiration		
	X		15	014121	1	Druckventil	pressure valve	soupape de pression	21 g	
			20	N3623	1	Sechskant-Hutmutter	acorn nut	ecrou a chapeau	10 g	DIN 917;M8x1;6;A3A
X			25	N3625	1	Dichtring	gasket	joint	1 g	DIN 7603;A8x14x1.5
	X		30	71065	1	Gewindestift	stud	goujon filete		
			35	14118	1	Ventilkopf-Deckel	valve head cover	chapeau de tete soupape		
			40	N2789	1	O-Ring	o-ring	joint torique		15.6x1.78

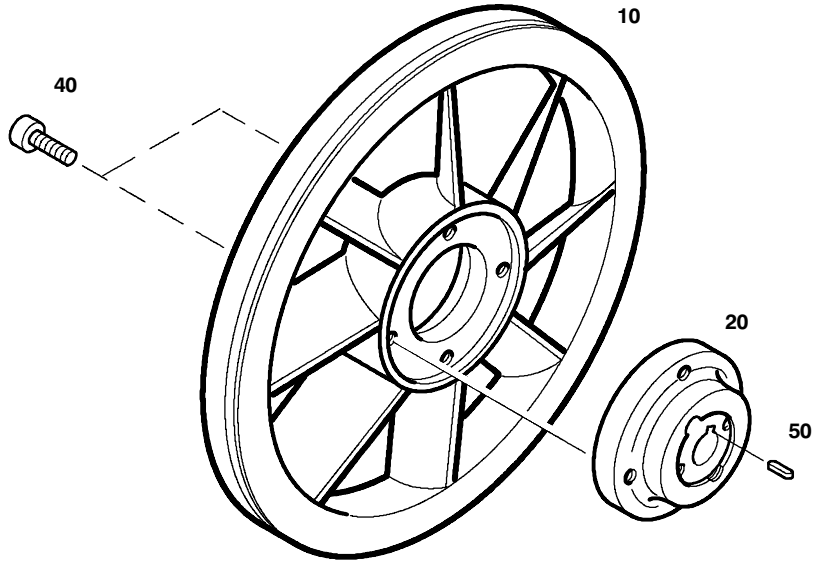

Ersatzteilsätze
Spare parts sets
Kits de pièces dét.

Baugruppe 076251 Schwungrad
Assembly 076251 flywheel
Assemblage 076251 roue volant

TUCM2-10

Klasse/ Class/ Classe			Pos.	Bestell-Nr. Part No. No. de cde.	Anz. Qty. Qté.	Benennung	Designation	Dénomination	Gew. Weight Poids (kg)	Abmessungen Dimensions Dimensions
a	b	c								
			10	76217	1	Ventilatorrad	fanwheel	ventilateur		D450
			20	76211	1	Ventilatorradnabe	fanwheel hub	moyeu de ventilateur		
			40	N61	4	Zylinderschraube	allen screw	vis a six pans creux	15 g	DIN 912;M8x25;8.8
			50	N1386	1	Paßfeder	feather key	ressort d'ajustage	10,3 g	DIN 6885;A8x7x25;St

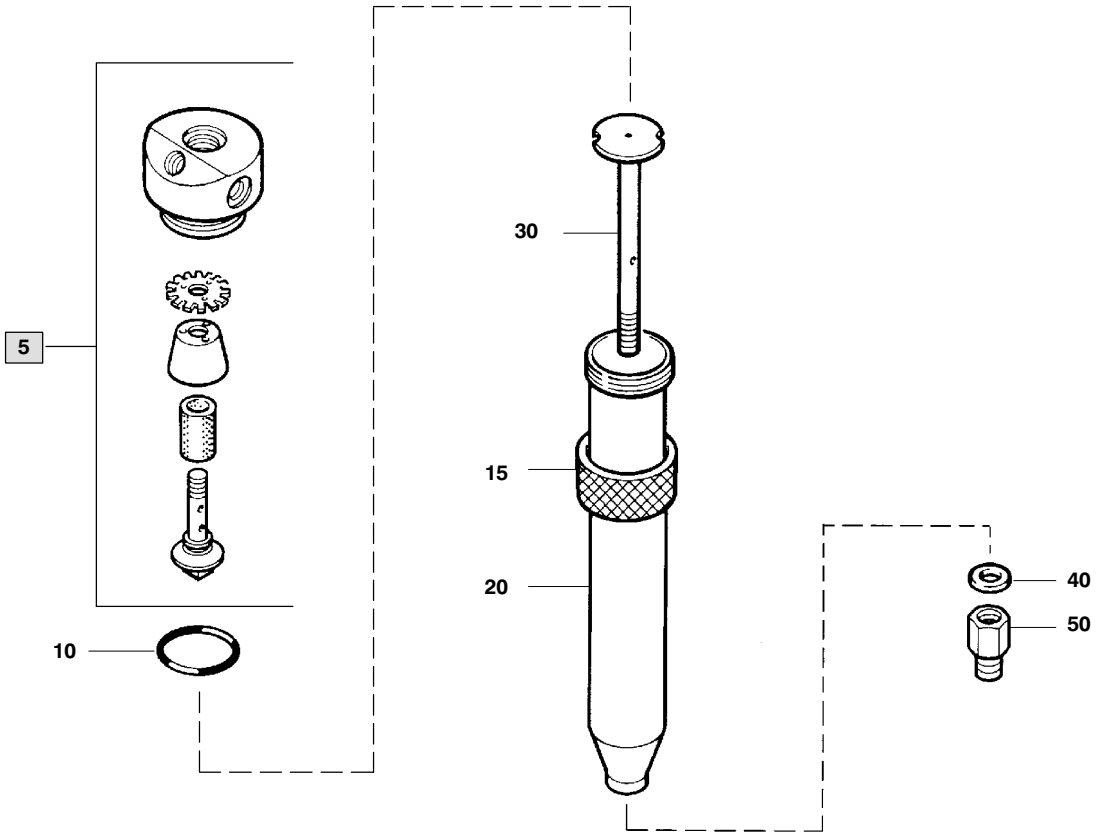

78189/02/00

Wartungssätze
Mainenance sets
Kits de maintenance

Baugruppe 78189 **Zwischenabscheider**
Assembly 78189 **Intermediate separateur**
Assemblage 78189 **Séparateur intermédiaire**

TUCM2-11

Klasse/ Class/ Classe			Pos.	Bestell-Nr. Part No. No. de cde.	Anz. Qty. Qté.	Benennung	Designation	Dénomination	Gew. Weight Poids (kg)	Abmessungen Dimensions Dimensions
a	b	c								
			5	*	1	Filterkopf kpl.	filter head assy.			
X			10	N3556	1	O-Ring	o-ring	joint torique		45x2;FPM;70Shore
			15	13937	1	Überwurfmutter	screw cap	ecrou-chapeau	,125	M54x1.5;AD60;H25.5
			20	*	1	Behältergehäuse	filter housing	corps de filtre		
			30	76613	1	Einschraubteil kpl.	screw in part assy.	manchon visse		f.Kondensat
			40	N1316	1	Dichtring	gasket	joint	1 g	A13x20x2;Cu
			50	N20215	1	G-Aufschraubstutzen	straight connector	raccord droit male	23 g	GAS 8 LR;G1/4;St

* nur zusammen lieferbar only available together Ne sond livrées qu'ensemble

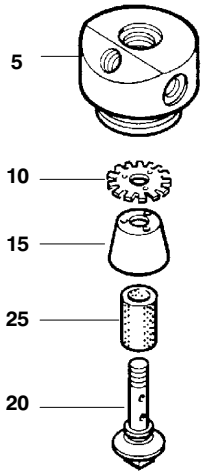

78189/02/00

Wartungssätze
Mainenance sets
Kits de maintenance

Baugruppe 78188 **Filterkopf kpl.**
Assembly 78188 **Filter head assy.**
Assemblage 78188 **Tête de filtre cpl.**

TUCM2-11a

Klasse/ Class/ Classe			Pos.	Bestell-Nr. Part No. No. de cde.	Anz. Qty. Qté.	Benennung	Designation	Dénomination	Gew. Weight Poids (kg)	Abmessungen Dimensions Dimensions
a	b	c								
			5		1	Filterkopf	filter head	tête de filtre		
			10	12784	1	Verteilerblech	distribution plate	tole de distribution		AD31.9;ID10.5
			15	12785	1	Pralltrichter	baffle funnel	entonnoir de chicane		
			20	12786	1	Schraube	center screw	vis centrale	6 g	
X			25	N2726	1	Filtereinsatz	filter insert	element filtrant		B100;17x13x30

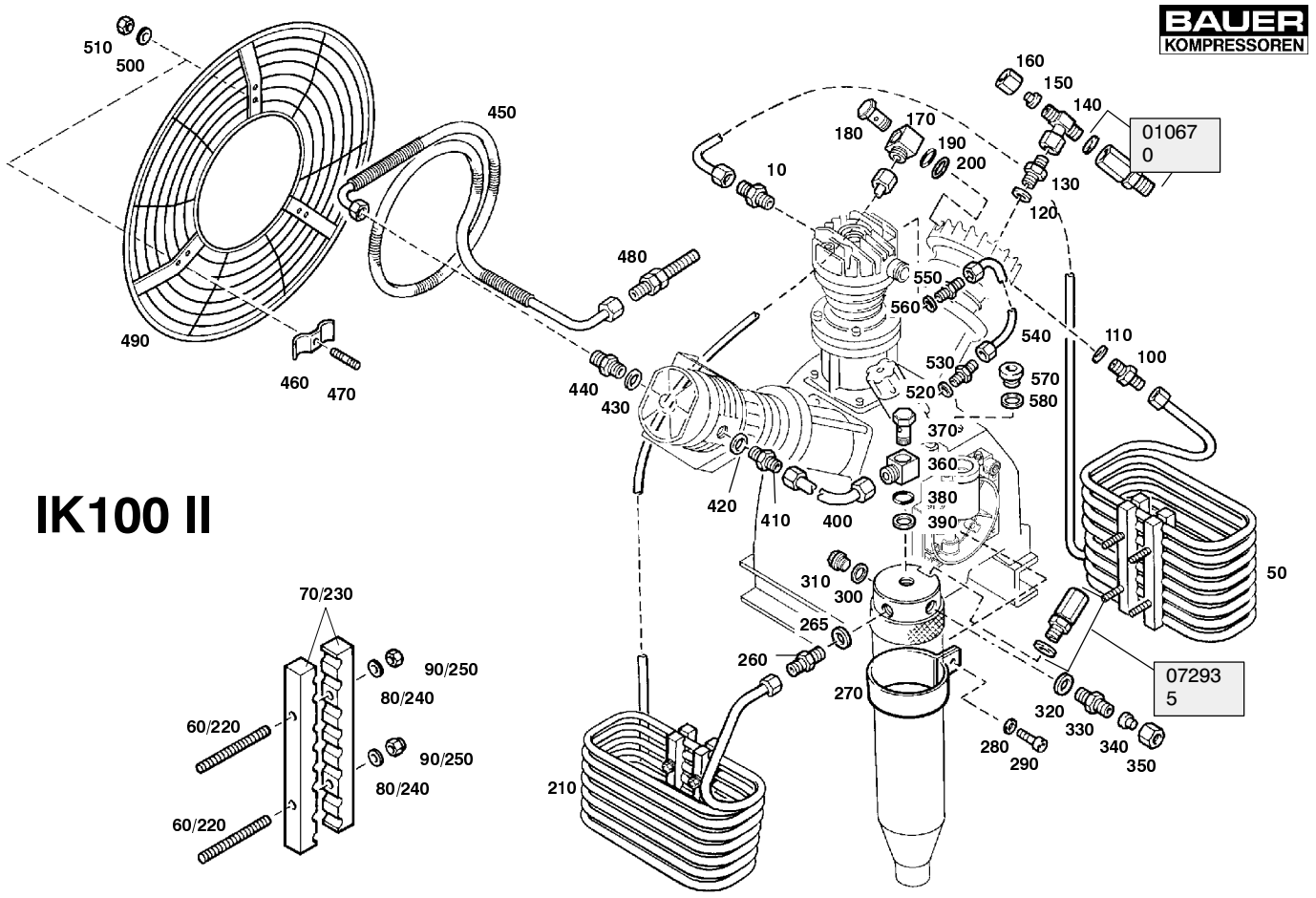

Ersatzteilsätze
Spare parts sets
Kits de pièces dét.

Baugruppe 78190 Kühlung IK100 II
Assembly 78190 Cooling system IK100 II
Assemblage 78190 Refroidissement IK100 II

TUCM2-12

Klasse/ Class/ Classe a	b	c	Pos.	Bestell-Nr. Part No. No. de cde.	Anz. Qty. Qté.	Benennung	Designation	Dénomination	Gew. Weight Poids (kg)	Abmessungen Dimensions Dimensions
			10	N20189	1	G-Einschraubstutzen	male connector	vissage	27 g	GES 12 L/R1/4K;R1/4;St
			50	78202	1	Zwischenkühler kpl.				
			60	N3494	4	Stiftschraube	stud	goujon filete	9 g	DIN 835;M6x40;8.8
			70	62773	4	Fixierung	fixing for cooler	fixation de refroidisseur	,06 kg	f.Kühlrohr
			80	N102	4	Scheibe	washer	rondelle	1 g	DIN 125;B 6.4;St;A3A
			90	N1042	4	Sechskantmutter	hexagon nut self-locking	ecrou hexagonal auto-frein.		DIN 980;N M6;8;A3A
			100	N20059	1	G-Einschraubstutzen	fitting	raccord	30 g	GES 12 L/R1/4;G1/4;St
			110	N1316	1	Dichtring	gasket	joint	1 g	DIN 7603;A13x20x2;Cu
			120	N1316	1	Dichtring	gasket	joint	1 g	DIN 7603;A13x20x2;Cu
			130	N20195	1	G-Einschraubstutzen	male connector	raccord	33 g	GES 6 SR;G1/4;St
			140	N20019	1	Einst. T-Stutzen	stud	raccord	52 g	ETS 6 S-SV;St
			150	N4530	1	Verschlußstopfen	plug	bouchon	10 g	VS 6 L/S;Rohr-AD=6;St
			160	N3610	1	Überwurfmutter	screw cap 6S	ecrou-chapeau	15 g	M 6 S;Rohr-AD6
			170	N25449	1	Gehäuse			g	
			180	N25450	1	Hohlschraube			g	
			190	N25452	1	O-Ring				11x2;FPM;80Shore
			200	N25451	1	Dichtkantenring			g	
			210	78195	1	Zwischenkühler kpl.				
			220	N3494	4	Stiftschraube	stud	goujon filete	9 g	DIN 835;M6x40;8.8
			230	62773	4	Fixierung	fixing for cooler	fixation de refroidisseur	,06 kg	f.Kühlrohr
			240	N102	4	Scheibe	washer	rondelle	1 g	DIN 125;B 6.4;St;A3A
			250	N1042	4	Sechskantmutter	hexagon nut self-locking	ecrou hexagonal auto-frein.		DIN 980;N M6;8;A3A
			260	N20059	1	G-Einschraubstutzen	fitting	raccord	30 g	GES 12 L/R1/4;G1/4;St
			265	N1316	1	Dichtring	gasket	joint	1 g	DIN 7603;A13x20x2;Cu
			270	77894	2	Rohrschelle				ID48;1.4571
			280	N2460	2	Scheibe	washer	rondelle	7 g	DIN 9021;A 8.4;St;A3A
			290	N88	2	Sechskantschraube	hexagon screw	vis hexagonale	14 g	DIN EN 24017;M8x25;8.8
			300	N1316	1	Dichtring	gasket	joint	1 g	DIN 7603;A13x20x2;Cu
			310	N52	1	Verschlußschraube	plug	bouchon filete	23,8 g	DIN 910;G1/4A;St;A3A

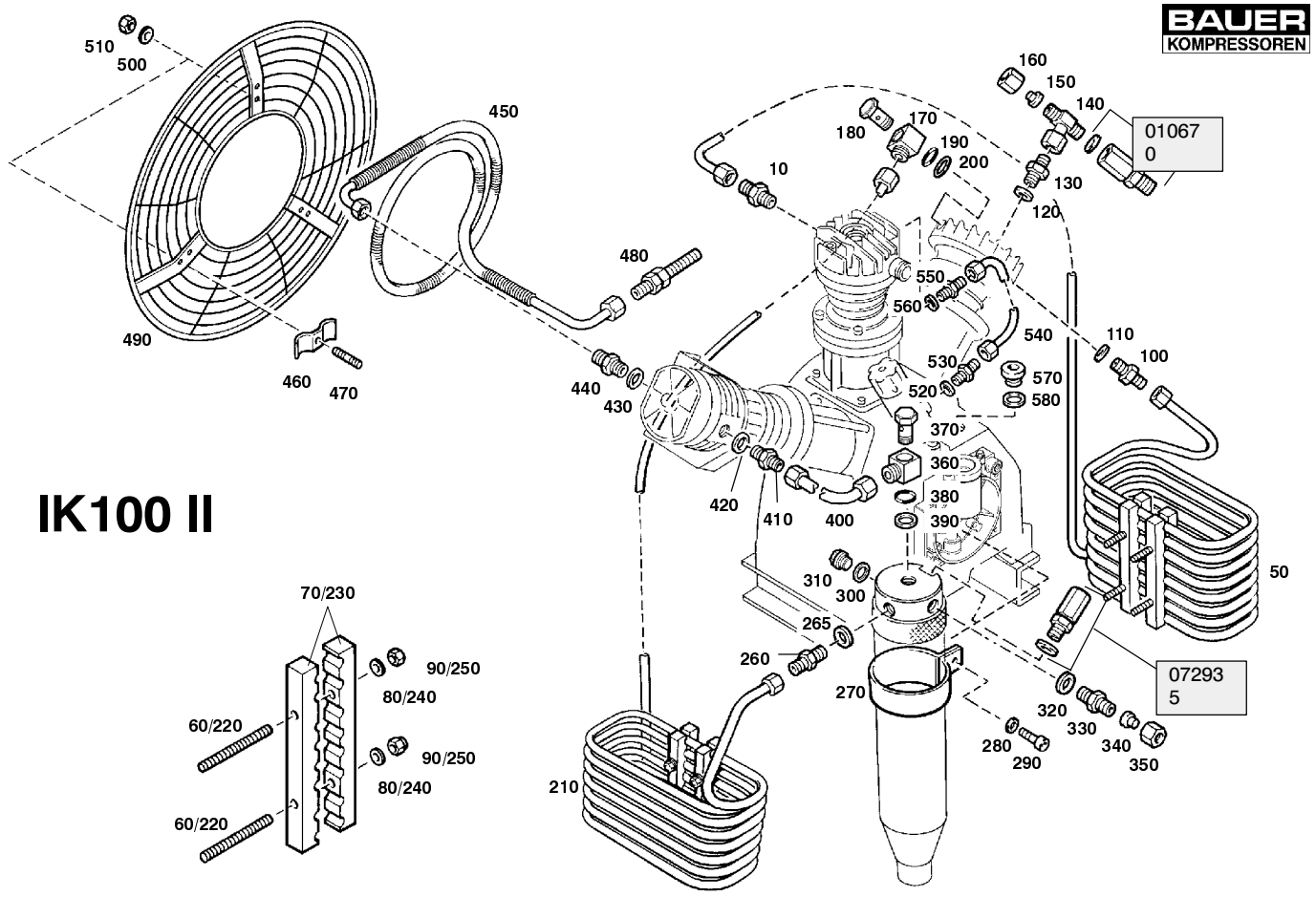

Ersatzteilsätze
Spare parts sets
Kits de pièces dét.

Baugruppe 78190 Kühlung IK100 II
Assembly 78190 Cooling system IK100 II
Assemblage 78190 Refroidissement IK100 II

TUCM2-12

Klasse/ Class/ Classe a	b	c	Pos.	Bestell-Nr. Part No. No. de cde.	Anz. Qty. Qté.	Benennung	Designation	Dénomination	Gew. Weight Poids (kg)	Abmessungen Dimensions Dimensions
			320	N1316	1	Dichtring	gasket	joint	1 g	DIN 7603;A13x20x2;Cu
			330	N20195	1	G-Einschraubstutzen	male connector	raccord	33 g	GES 6 SR;G1/4;St
			340	N4530	1	Verschlußstopfen	plug	bouchon	10 g	VS 6 L/S;Rohr-AD=6;St
			350	N3610	1	Überwurfmutter	screw cap 6S	ecrou-chapeau	15 g	M 6 S;Rohr-AD6
			360	N25449	1	Gehäuse			g	
			370	N25450	1	Hohlschraube			g	
			380	N25452	1	O-Ring				11x2;FPM;80Shore
			390	N25451	1	Dichtkantenring			g	
			400	78197	1	Verbindungsleitung kpl.				v.Zwischenf.2/3.St
			410	N20059	1	G-Einschraubstutzen	fitting	raccord	30 g	GES 12 L/R1/4;G1/4;St
			420	N1316	1	Dichtring	gasket	joint	1 g	DIN 7603;A13x20x2;Cu
			430	56983	1	Dichtring	gasket	joint		11x6.8x2;Cu
			440	71148	1	Rohrverschraubung	connector	raccord		
			450	070724	1	Nachkühler kpl.	after cooler cpl.	refroidisseur posterieur cpl.		
			460	11887	3	Schelle	double strap	collier double	,028 kg	2-fach
			470	78199	3	Gewindestift			10 g	
			480	N20183	1	G-Schottstutzen	connector	raccord	84 g	GSS 8 S;M16x1.5;St
			490	78200	1	Lüfterradschutz				
			500	N58	3	Scheibe	washer	rondelle	2 g	DIN 125;B 8.4;St;A3A
			510	N370	3	Sechskantmutter	hexagon nut self-locking	ecrou hexagonal auto-frein.		DIN 980;N M8;8;A3A
			520	N1316	1	Dichtring	gasket	joint	1 g	DIN 7603;A13x20x2;Cu
			530	N20014	1	G-Einschraubstutzen	male connector	raccord droit male	28 g	GES 8 LR;G1/4;St
			540	073583	1	Verbindungsleitung kpl.				
			550	N20014	1	G-Einschraubstutzen	male connector	raccord droit male	28 g	GES 8 LR;G1/4;St
			560	N1316	1	Dichtring	gasket	joint	1 g	DIN 7603;A13x20x2;Cu
			570	N314	1	Verschlußschraube	plug	bouchon filete	66 g	DIN 910;G1/2A;St;A3A
			580	N293	1	Dichtring	gasket	joint	3 g	DIN 7603;A21x28x1.5;Cu

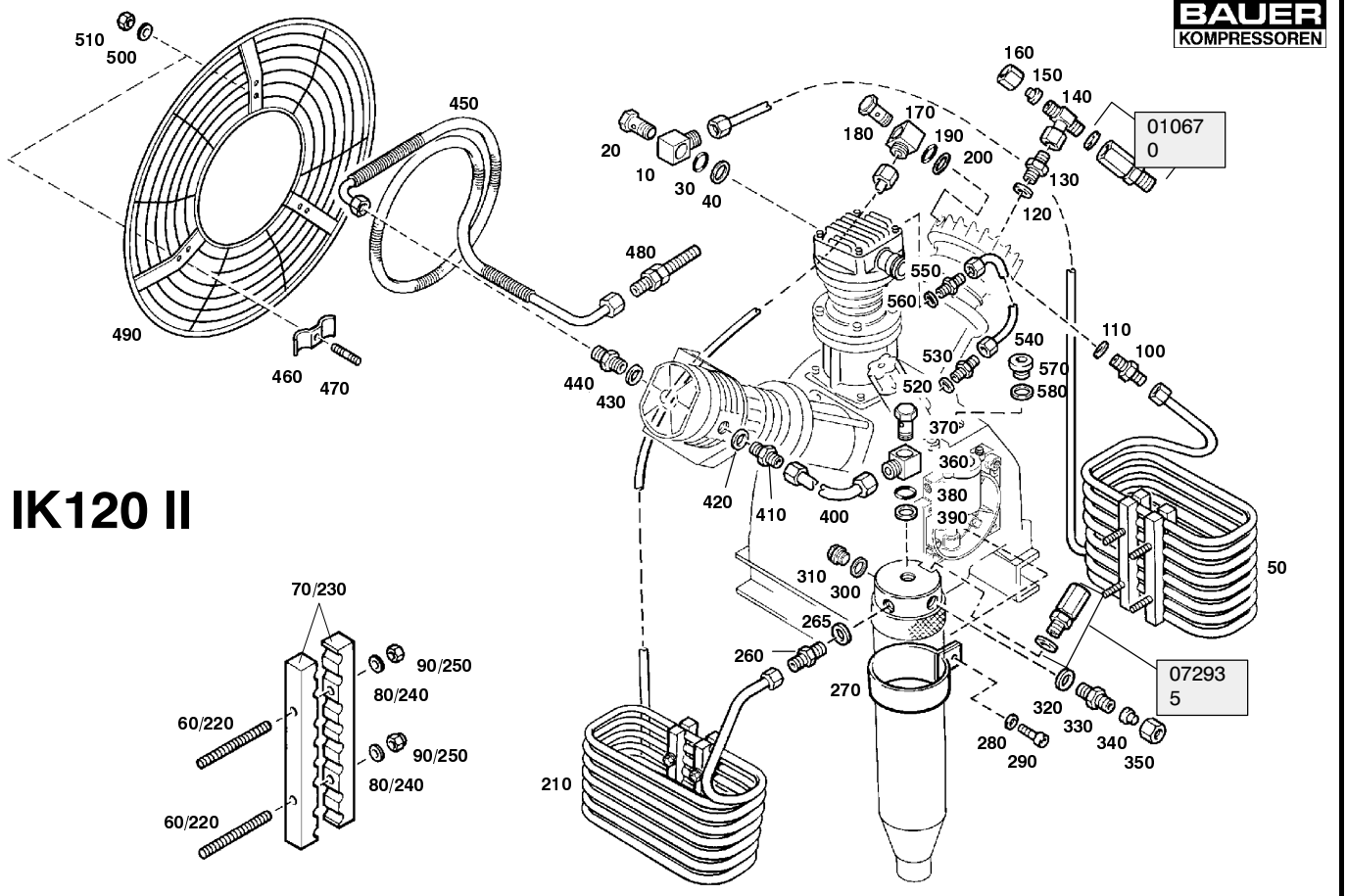

Ersatzteilsätze
Spare parts sets
Kits de pièces dét.

Baugruppe 78191 Kühlung IK120 II
Assembly 78191 Cooling system IK120 II
Assemblage 78191 Refroidissement IK120 II

TUCM2-13

Klasse/ Class/ Classe a	b	c	Pos.	Bestell-Nr. Part No. No. de cde.	Anz. Qty. Qté.	Benennung	Designation	Dénomination	Gew. Weight Poids (kg)	Abmessungen Dimensions Dimensions
			10	N25449	1	Gehäuse	housing		g	
			20	N25450	1	Hohlschraube	banlo bolt		g	
			30	N25452	1	O-Ring	o-ring			11x2;FPM;80Shore
			40	N25451	1	Dichtkantenring	gasket		g	
			50	78193	1	Zwischenkühler kpl.	inter-cooler assy.			1.Stufe
			60	N3494	4	Stiftschraube	stud	goujon filete	9 g	DIN 835;M6x40;8.8
			70	62773	4	Fixierung	fixing for cooler	fixation de refroidisseur	,06 kg	f.Kühlrohr
			80	N102	4	Scheibe	washer	rondelle	1 g	DIN 125;B 6.4;St;A3A
			90	N1042	4	Sechskantmutter	hexagon nut self-locking	ecrou hexagonal auto-frein.		DIN 980;N M6;8;A3A
			100	N20059	1	G-Einschraubstutzen	fitting	raccord	30 g	GES 12 L/R1/4;G1/4;St
			110	N1316	1	Dichtring	gasket	joint	1 g	DIN 7603;A13x20x2;Cu
			120	N1316	1	Dichtring	gasket	joint	1 g	DIN 7603;A13x20x2;Cu
			130	N20195	1	G-Einschraubstutzen	male connector	raccord	33 g	GES 6 SR;G1/4;St
			140	N20019	1	Einst. T-Stutzen	stud	raccord	52 g	ETS 6 S-SV;St
			150	N4530	1	Verschlußstopfen	plug	bouchon	10 g	VS 6 L/S;Rohr-AD=6;St
			160	N3610	1	Überwurfmutter	screw cap 6S	ecrou-chapeau	15 g	M 6 S;Rohr-AD6
			170	N25449	1	Gehäuse	housing		g	
			180	N25450	1	Hohlschraube	banjo bolt		g	
			190	N25452	1	O-Ring	o-ring			11x2;FPM;80Shore
			200	N25451	1	Dichtkantenring	gasket		g	
			210	78195	1	Zwischenkühler kpl.	inter-cooler assy.			
			220	N3494	4	Stiftschraube	stud	goujon filete	9 g	DIN 835;M6x40;8.8
			230	62773	4	Fixierung	fixing for cooler	fixation de refroidisseur	,06 kg	f.Kühlrohr
			240	N102	4	Scheibe	washer	rondelle	1 g	DIN 125;B 6.4;St;A3A
			250	N1042	4	Sechskantmutter	hexagon nut self-locking	ecrou hexagonal auto-frein.		DIN 980;N M6;8;A3A
			260	N20059	1	G-Einschraubstutzen	fitting	raccord	30 g	GES 12 L/R1/4;G1/4;St
			265	N1316	1	Dichtring	gasket	joint	1 g	DIN 7603;A13x20x2;Cu
			270	77894	2	Rohrschelle	clamp			ID48;1.4571
			280	N2460	2	Scheibe	washer	rondelle	7 g	DIN 9021;A 8.4;St;A3A

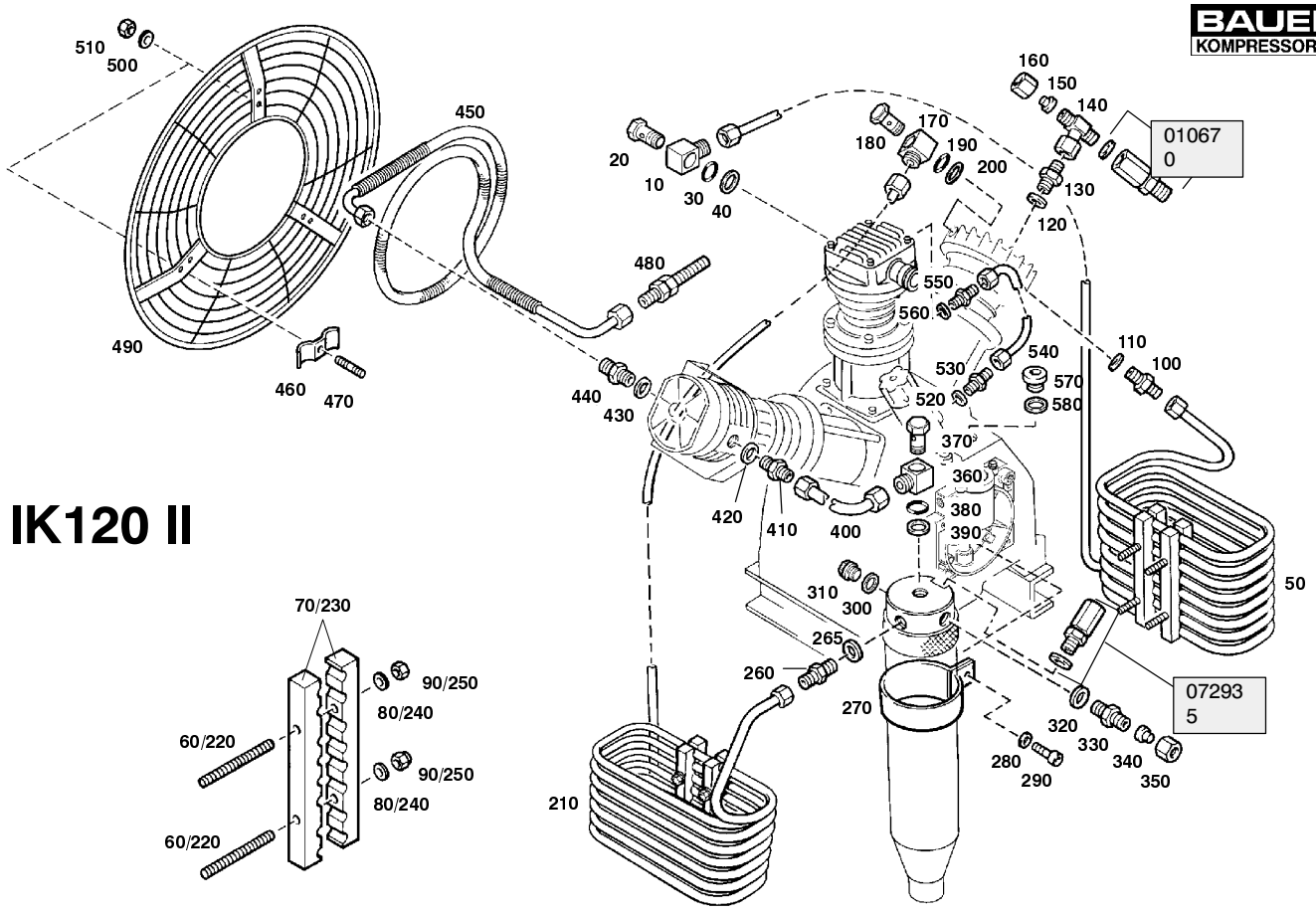

Ersatzteilsätze
Spare parts sets
Kits de pièces dét.

Baugruppe 78191 **Kühlung IK120 II**
Assembly 78191 **Cooling system IK120 II**
Assemblage 78191 **Refroidissement IK120 II**

TUCM2-13

Klasse/ Class/ Classe			Pos.	Bestell-Nr. Part No. No. de cde.	Anz. Qty. Qté.	Benennung	Designation	Dénomination	Gew. Weight Poids (kg)	Abmessungen Dimensions Dimensions
a	b	c								
			290	N88	2	Sechskantschraube	hexagon screw	vis hexagonale	14 g	DIN EN 24017;M8x25;8.8
			300	N1316	1	Dichtring	gasket	joint	1 g	DIN 7603;A13x20x2;Cu
			310	N52	1	Verschlußschraube	plug	bouchon filete	23,8 g	DIN 910;G1/4A;St;A3A
			320	N1316	1	Dichtring	gasket	joint	1 g	DIN 7603;A13x20x2;Cu
			330	N20195	1	G-Einschraubstutzen	male connector	raccord	33 g	GES 6 SR;G1/4;St
			340	N4530	1	Verschlußstopfen	plug	bouchon	10 g	VS 6 L/S;Rohr-AD=6;St
			350	N3610	1	Überwurfmutter	screw cap 6S	ecrou-chapeau	15 g	M 6 S;Rohr-AD6
			360	N25449	1	Gehäuse	housing		g	
			370	N25450	1	Hohlschraube	banjo bolt		g	
			380	N25452	1	O-Ring	o-ring			11x2;FPM;80Shore
			390	N25451	1	Dichtkantenring	gasket		g	
			400	78197	1	Verbindungsleitung kpl.	connecting tube			
			410	N20059	1	G-Einschraubstutzen	fitting	raccord	30 g	GES 12 L/R1/4;G1/4;St
			420	N1316	1	Dichtring	gasket	joint	1 g	DIN 7603;A13x20x2;Cu
			430	56983	1	Dichtring	gasket	joint		11x6.8x2;Cu
			440	71148	1	Rohrverschraubung	connector	raccord		
			450	070724	1	Nachkühler kpl.	after cooler cpl.	refroidisseur posterieur cpl.		
			460	11887	3	Schelle	double strap	collier double	,028 kg	2-fach
			470	78199	3	Gewindestift	stud		10 g	
			480	N20183	1	G-Schottstutzen	connector	raccord	84 g	GSS 8 S;M16x1.5;St
			490	78200	1	Lüfterradschutz	fanwheel protector			
			500	N58	3	Scheibe	washer	rondelle	2 g	DIN 125;B 8.4;St;A3A
			510	N370	3	Sechskantmutter	hexagon nut self-locking	ecrou hexagonal auto-frein.		DIN 980;N M8;8;A3A
			520	N1316	1	Dichtring	gasket	joint	1 g	DIN 7603;A13x20x2;Cu
			530	N20014	1	G-Einschraubstutzen	male connector	raccord droit male	28 g	GES 8 LR;G1/4;St
			540	073585	1	Verbindungsleitung kpl.	connecting tube cpl.	tube de connexion		v.
			550	N20014	1	G-Einschraubstutzen	male connector	raccord droit male	28 g	GES 8 LR;G1/4;St
			560	N1316	1	Dichtring	gasket	joint	1 g	DIN 7603;A13x20x2;Cu

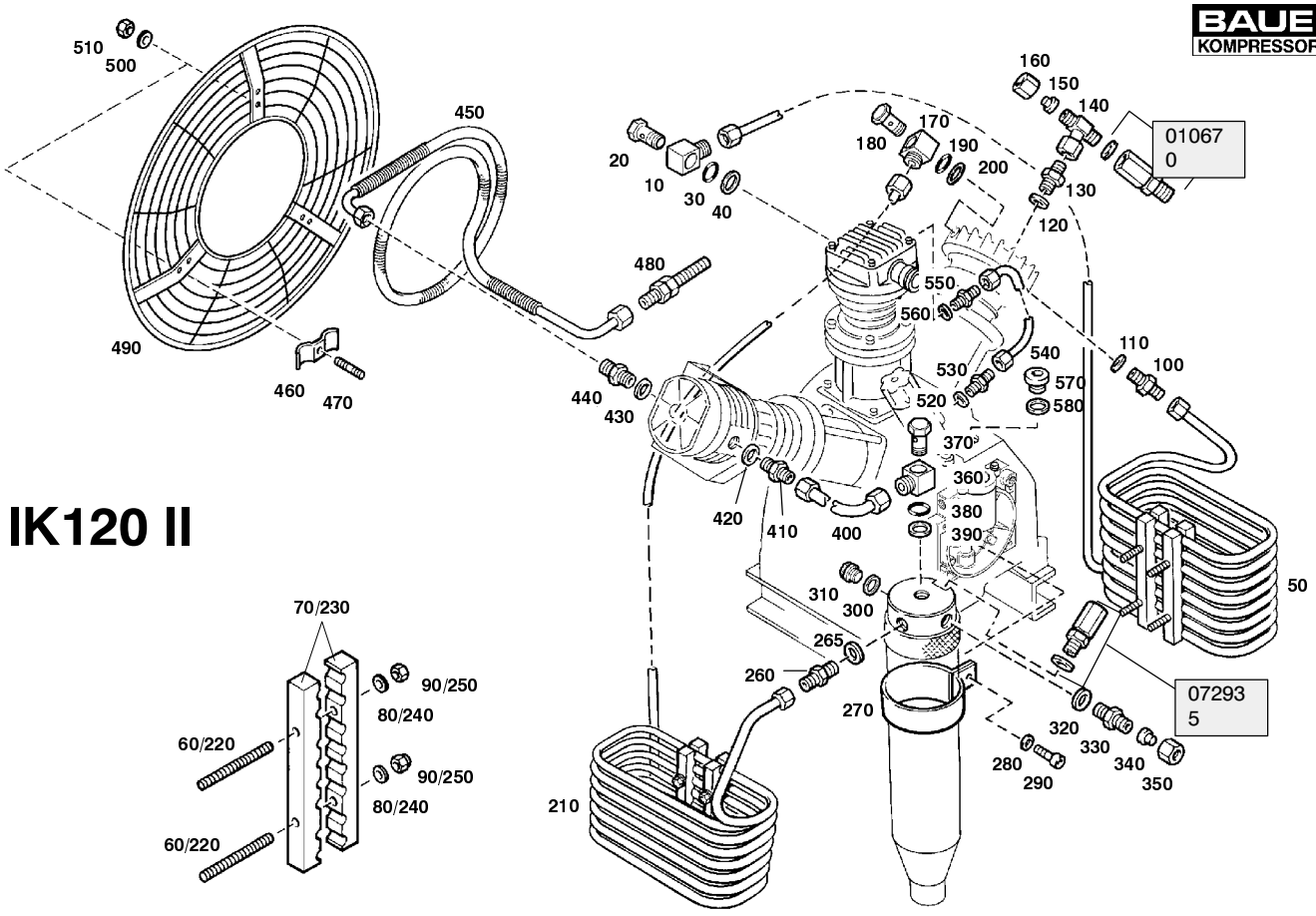

Ersatzteilsätze
Spare parts sets
Kits de pièces dét.

Baugruppe 78191 **Kühlung IK120 II**
Assembly 78191 **Cooling system IK120 II**
Assemblage 78191 **Refroidissement IK120 II**

TUCM2-13

Klasse/ Class/ Classe			Pos.	Bestell-Nr. Part No. No. de cde.	Anz. Qty. Qté.	Benennung	Designation	Dénomination	Gew. Weight Poids (kg)	Abmessungen Dimensions Dimensions
a	b	c								
			570	N314	1	Verschlußschraube	plug	bouchon filete	66 g	DIN 910;G1/2A;St;A3A
			580	N293	1	Dichtring	gasket	joint	3 g	DIN 7603;A21x28x1.5;Cu

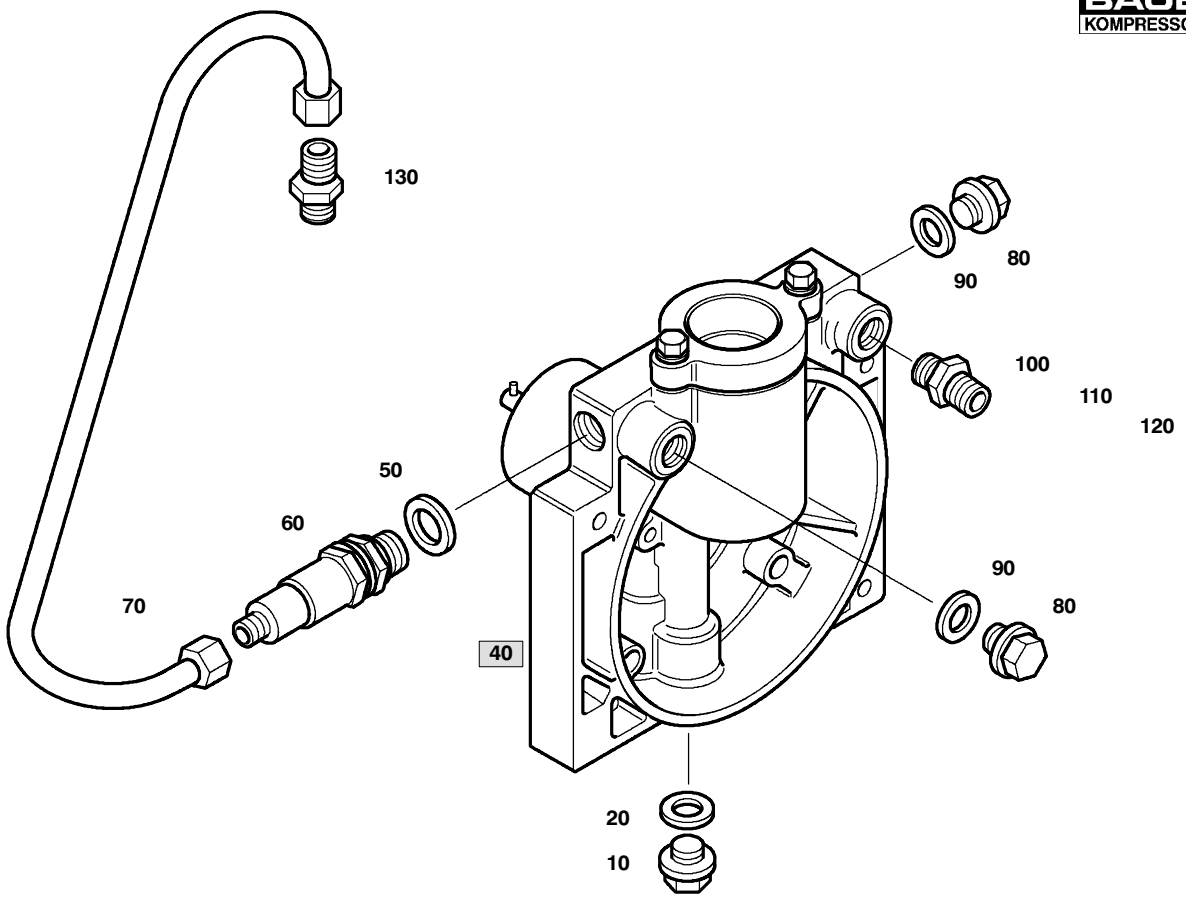

Ersatzteilsätze
Spare parts sets
Kits de pièces dét.

Baugruppe 078039 **Druckölschmierung kpl.**
Assembly 078039 **Lubricating system assy.**
Assemblage 078039 **Lubrification cpl.**

TUCM2-14

Klasse/ Class/ Classe			Pos.	Bestell-Nr. Part No. No. de cde.	Anz. Qty. Qté.	Benennung	Designation	Dénomination	Gew. Weight Poids (kg)	Abmessungen Dimensions Dimensions
a	b	c								
			10	N52	1	Verschlußschraube	plug	bouchon filete	23,8 g	DIN 910;G1/4A;St;A3A
			20	N1316	1	Dichtring	gasket	joint	1 g	DIN 7603;A13x20x2
			40	**077884**	**1**	**Druckölschmierung**	**Lubricating system**	**lubrification**		**siehe nächstes Bild**
			50	N1316	1	Dichtring	gasket	joint	1 g	DIN 7603;A13x20x2;Cu
			60	077970	1	Regulierventil	regulating valve	soupape reg.		Öldruck
			70	076757	1	Verbindungsleitung kpl.	connecting tube assy.	tuyau cpl.		zum Zylinder 3. Stufe
			80	N52	2	Verschlußschraube	plug	bouchon filete	23,8 g	DIN 910;G1/4A;St;A3A
			90	N1316	2	Dichtring	gasket	joint	1 g	DIN 7603;A13x20x2;Cu
			100	N20065	1	G-Einschraubstutzen	straight male stud		28 g	GES 8 LR-WD;G1/4;St
			110	N16309	1	Verschlußstopfen	plug	bouchon	10 g	VS 8 L/S;Rohr-AD=8;St
			120	N1049	1	Überwurfmutter	screw cap 6S	ecrou-chapeau	15 g	M 8 L;Rohr-AD8
			130	N20237	1	G-Einschraubstutzen	straight male stud		28 g	GES 6 LR-WD;G1/8;St

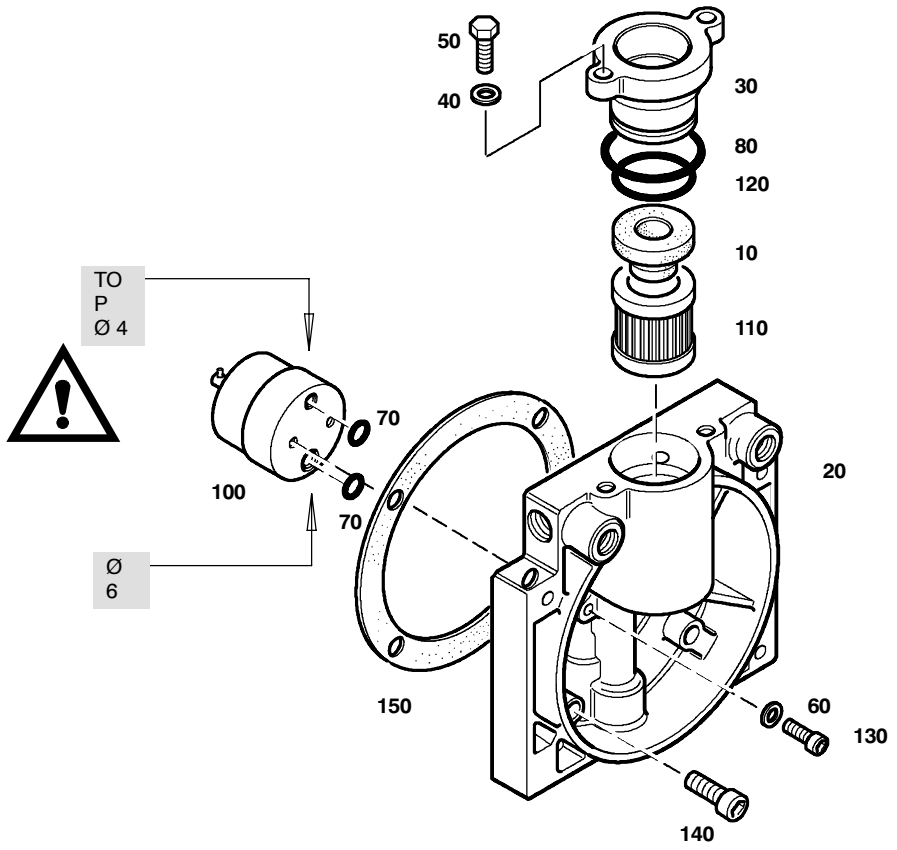

077884

Ersatzteilsätze
Spare parts sets
Kits de pièces dét.

Baugruppe 077884 Druckölschmierung
Assembly 077884 Lubricating system
Assemblage 077884 Lubrification

TUCM2-14a

Klasse/ Class/ Classe			Pos.	Bestell-Nr. Part No. No. de cde.	Anz. Qty. Qté.	Benennung	Designation	Dénomination	Gew. Weight Poids (kg)	Abmessungen Dimensions Dimensions
a	b	c								
			10	77774	1	Dichtung Gummi	rubber gasket	joint		
			20	77878	1	Deckel f. Ölpumpe	cover for oil pump	couvercle p pompe d'huile		
			30	77885	1	Deckel f. Ölfilter	cover for oil filter	couvercle pour élement filtr.		
			40	N58	2	Scheibe	washer	rondelle		DIN125; B8.4; St.; A3A
			50	N19506	2	Sechskantschraube	hex. screw	vis hex.		DIN EN24017;M8x25; 8.8
			60	N2889	2	Dichtring	gasket	joint		DIN7603;A6x10x1;Cu
			70	N3489	2	O-Ring	o-ring	joint torique		10.77x2.62;FPM;75Sh.
			80	N4058	1	O-Ring	o-ring	joint torique		42.52x2.62;FPM;75Sh.
			100	N24585	1	Zahnradpumpe	gear pump	pompe d'huile		3138.0010.2
X			110	N25326	1	Filterelement	filter element	élement filtrant		12um;D18x33.5x37hoch
			120	N25327	1	O-Ring	o-ring	joint torique		22.99x2.62;FPM;75Sh.
			130	N25328	2	Zylinderschraube	allen screw	vis six pans creux		DIN912; M5x25;8.8
			140	N503	4	Zylinderschraube	allen screw	vis six pans creux		DIN912; M8x35;8.8
			150	78421	1	Dichtung	gasket	joint		

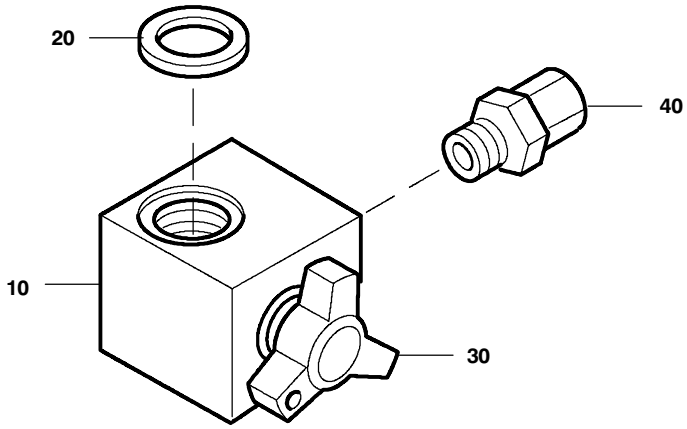

Ersatzteilsätze
Spare parts sets
Kits de pièces dét.

Baugruppe 78432 **Kondensatablaßhahn**
Assembly 78432 **Condensate drain tap**
Assemblage 78432 **Robinet de purge**

TUCM2-15

Klasse/ Class/ Classe			Pos.	Bestell-Nr. Part No. No. de cde.	Anz. Qty. Qté.	Benennung	Designation	Dénomination	Gew. Weight Poids (kg)	Abmessungen Dimensions Dimensions
0	2	5								
			10	78423	1	Ablaßhahnkörper, kpl.	drain valve body	corps de robinet de purge		
X			20	N19368	1	Dichtung	gasket	joint		A14.5x20x1; Cu; DIN7603
			30	065500	1	Knebelschraube kpl.	tommy screw assy.	vis a garret avec ressort cpl.		
X			40	N24910	1	Verschraubung	hose connector	Raccord		

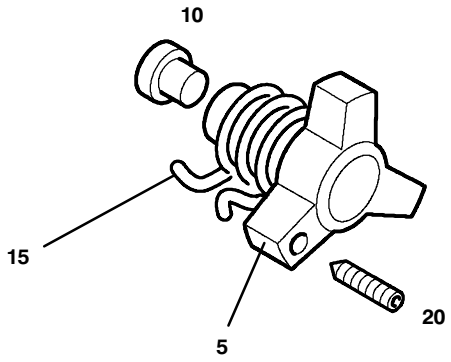

Ersatzteilsätze
Spare parts sets
Kits de pièces dét.

Baugruppe 055500 Knebelschraube mit Sicherungsfeder
Assembly 055500 Tommy screw with retaining spring
Assemblage 055500 Vis a garret avec ressort

TUCM2-15a

Klasse/ Class/ Classe			Pos.	Bestell-Nr. Part No. No. de cde.	Anz. Qty. Qté.	Benennung	Designation	Dénomination	Gew. Weight Poids (kg)	Abmessungen Dimensions Dimensions
a	b	c								
			5	11392	1	Knebelschraube	tommy screw	vis a garret		
			10	64498	1	Dichtung	gasket	joint		
			15	13284	1	Sicherungsfeder	locking spring	ressort d'arret		
			20	N16947	1	Gewindestift	stud			M3x16; DIN 914

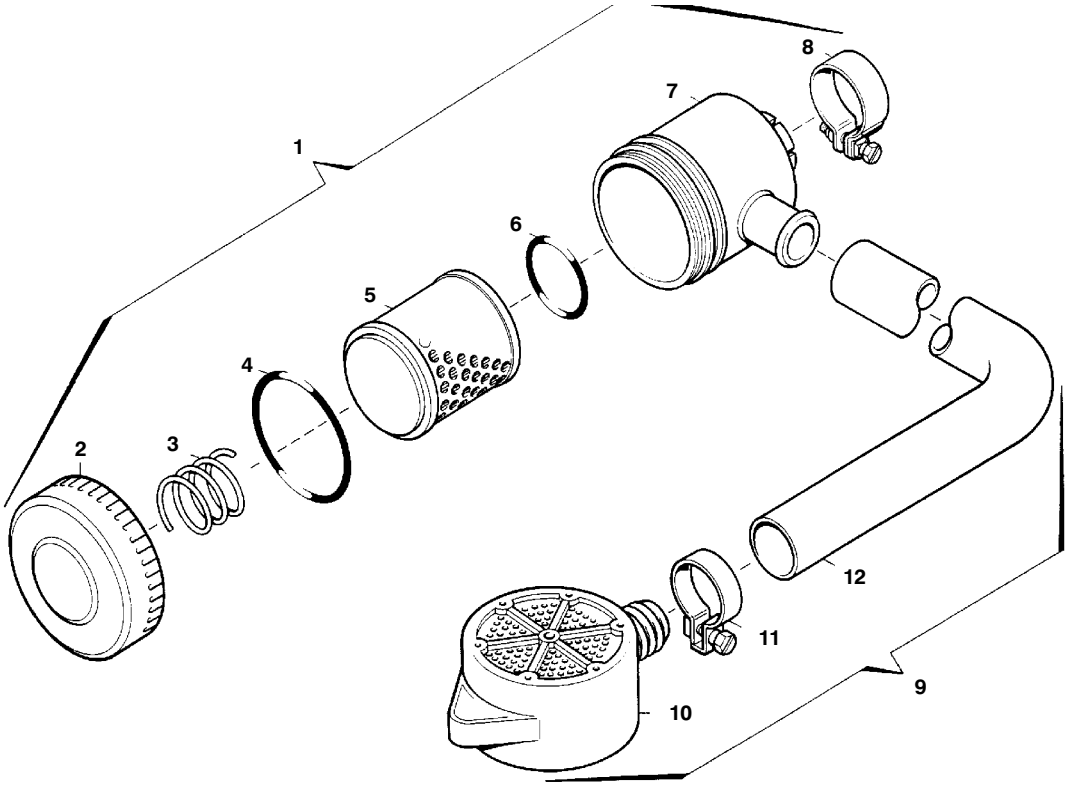

Wartungssätze
Maintenance sets
Kits de maninte-nance

Bildtafel 013758 Ansaugfilter mit Ansaugschlauch
Figure 013758 Intake filter with intake hose
Planche 013758 Filtre d'aspiration avec tuyau d'aspiration

TUCM2-16

Klasse/ Class/ Classe			Pos.	Bestell-Nr. Part No. No. de cde.	Benennung	Designation	Dénomination	Gewicht Weight Poids (kg)	Abmessungen Dimensions Dimensions
a	b	c							
			1	013758	Ansaugfilter kpl.	Intake filter assy.	Fitre d'aspiration	0.340	
			2	12771	Ansaugfilterdeckel	Intake filter cover	Chapeau du filtre d'aspiration	0.080	
			3	10528	Druckfeder	Spring	Ressort de pression	0.008	
X			4	N4451	O-Ring	O-ring	Joint torique	0.010	Ø 75 x 3
X			5	N70	Filtereinsatz	Filter element	Elément filtrant	0.070	
X			6	13757	O-Ring	O-ring	Joint torique	0.005	Ø 35 x 5
			7	12770	Ansaugfiltergehäuse	Intake filter housing	Corps du filtre d'aspiration	0.150	
			8	N 3374	Rohrschelle	Clamp	Collier pour tuyaux	0.020	
			9	014539*	Ansaugschl. kpl. mit Filter	Intake hose cpl. with filter	Tuyau d'asp. cpl. avec filtre		
			10	057691*	Vorfilter	Pre-filter	Premier filtre	0.115	
			11	N2011*	Schlauchklemme	Hose clamp	Collier pour tuyaux	0.005	Nr. 38, Ø 28 - 30
			12	N1005*	Ansaugschlauch	Intake hose	Tuyau d'aspiration	0.680	
				*	Zusatzausstattung gem. Auf-trag	Optional extra	Equippment supplémentaire		

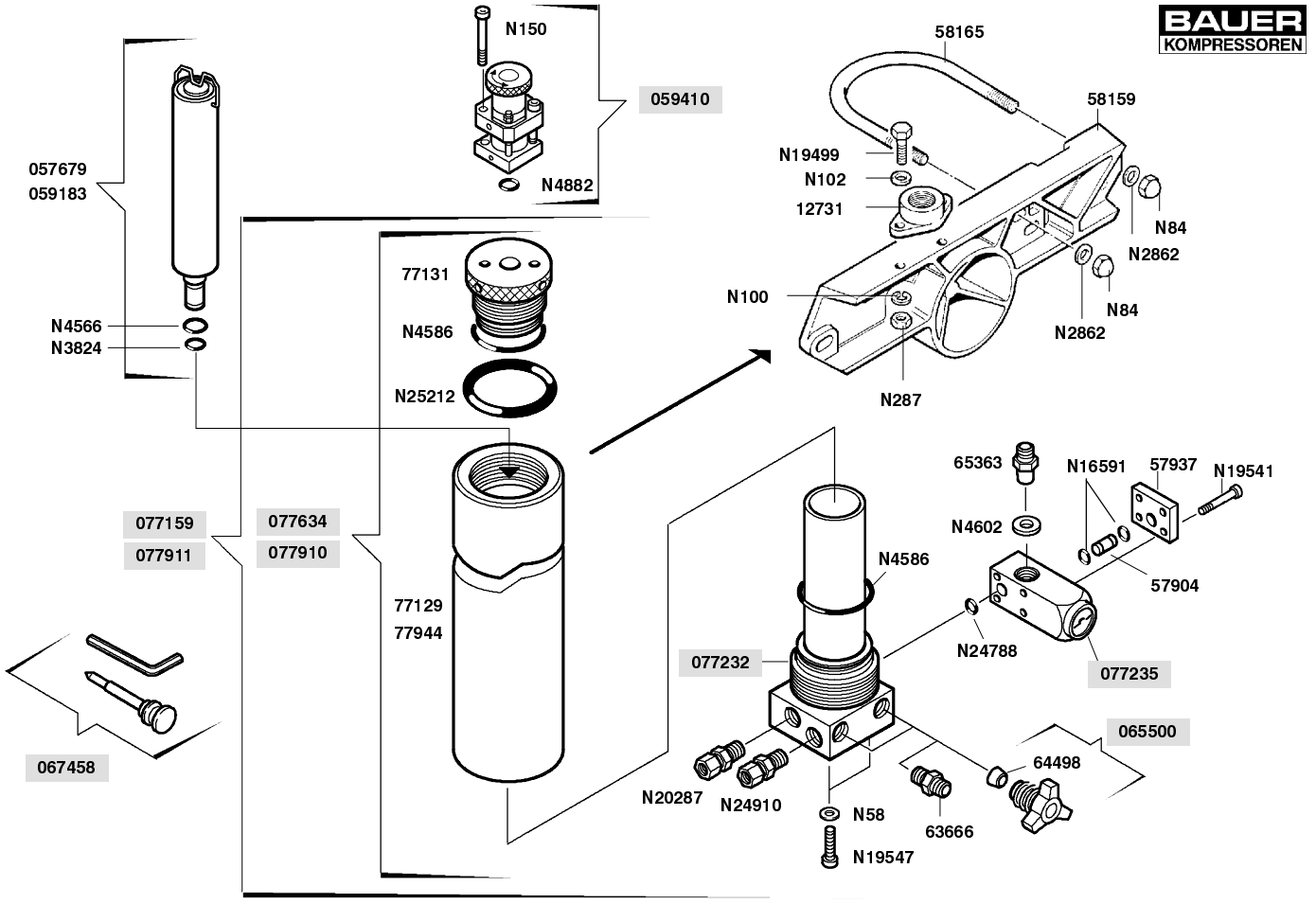

Wartungssätze
Maintenance sets
Kits de maninte-nance

Bildtafel 78210 Filtersystem P21
Figure 78210 Filter system P21
Planche 78210 Système de filtration P21

TUCM2-17

Klasse/ Class/ Classe			Bestell-Nr. Part No. No. de cde.	Benennung	Designation	Dénomination	Gewicht Weight Poids (kg)	Abmessungen Dimensions Dimensions
a	b	c						
			057679	Triplexpatrone	Triplex cartridge	Cartouche Triplex	0.300	MS-AC-MS
			059183	Triplexpatrone mit CO-Entf.	Triplex cart. with CO removal	Cart. Triplex avec éli. du CO	0.300	AC-MS-MS-HP
			059410**	Sicherheitsventil	Safety valve	Soupape de sûeté	0.500	100 - 350 bar
			065500	Kondensatablaßhahn kpl.	Condensate drain tap assy.	Robinet de purge cpl.	0.090	
			067458	Werkzeugsatz f. Knebelschr.	Tool set for petcock handle	Jeu d'out. pour rob. de purge		Zubehör/accessory
			077159***	Filter P21 (ohne Patrone)	Filter P21 (without cartridge)	Syst. P21 (sans cartouche)		Austria, Germany, France
			077232*	Filterboden*	Filter bottom*	Fond de filtre*	1.568	
			077235	Druckhalteventil	Pressure maintaining valve	Clapet de maintien de press.	0.040	
			077634****	Filtergehäuse kpl.	Filter housing assy	Corps de filtre cpl.		Austria, Germany, France
			077910****	Filtergehäuse kpl.	Filter housing assy	Corps de filtre cpl.		nur Japan/Japan only
			077911***	Filter P21 (ohne Patrone)	Filter P21 (without cartridge)	Syst. P21 (sans cartouche)		nur Japan/Japan only
			12731	Füllventilbefestigung	Filling valve mounting	Fixation de rob. de rempliss.		
			57904	Verbindungsrohr	Connection pipe	Conduite de connexion		
			57937	Abschlußdeckel	Cover	Couvercle de recouvrement	0.048	
			58159	Filterhalterung	Filter mounting	Support de filtre		
			58165	Befestigungsbügel	U-bolt	Etrier de fixation		
			61452	Drehstift f. Patronenwechsel	Pin for cartridge change			nicht abgeb./not shown
			63666	Gerade Rohrverschraubung	Male connector	Raccord droit mâle		
			64498	Dichtung	Gasket	Joint	0.002	
			65363	UNIMAM-Verschraubung	Connection	Raccord		
			77129*/*****	Filtergehäuse*	Filter housing*	Corps de fltre*	2.515	Austria, Germany, France
			77131*	Verschraubung	Plug	Capeau de filtre	0.206	
			77944*/*****	Filtergehäuse*	Filter housing*	Corps de fltre*	2.515	nur Japan/Japan only
			N58	Scheibe	Washer	Rondelle	0.005	B 8.4 DIN 125
			N84	Hutmutter	Acorn nut	Ecrou borgne	0.013	M 8 DIN 1587
			N102	Scheibe	Washer	Rondelle	0.010	B 6,4 DIN 125
			N100	Federring	Lock washer	Rondelle élastique	0.001	A 6 DIN 127
			N150	Innensechskantschraube	Allen screw	Vis à six pans creux		M8x60, DIN 912
			N287	Sechskantmutter	Hex. nut	Ecrou hexagonal	0.005	M 6 DIN 934
			N2862	Scheibe	Washer	Rondelle	0.002	Ø 8,4 DIN 7349
			N3824	O-Ring	O-ring	Joint torique	0.004	Ø 7,59 x 2,62
			N4566	O-Ring	O-ring	Joint torique	0.001	Ø 9,19 x 2,62
X			N4586	O-Ring	O-ring	Joint torique	0.004	Ø 59,92 x 3,53
	X		N4602	USIT-Ring	USIT-Ring	Joint	0.001	U 14-18.7-1.5
			N4882	O-Ring	O ring	Joint torique		16x2
			N15500	Gummiprofil	Rubber	Profilé en caoutschouc		12 mm; 260 mm

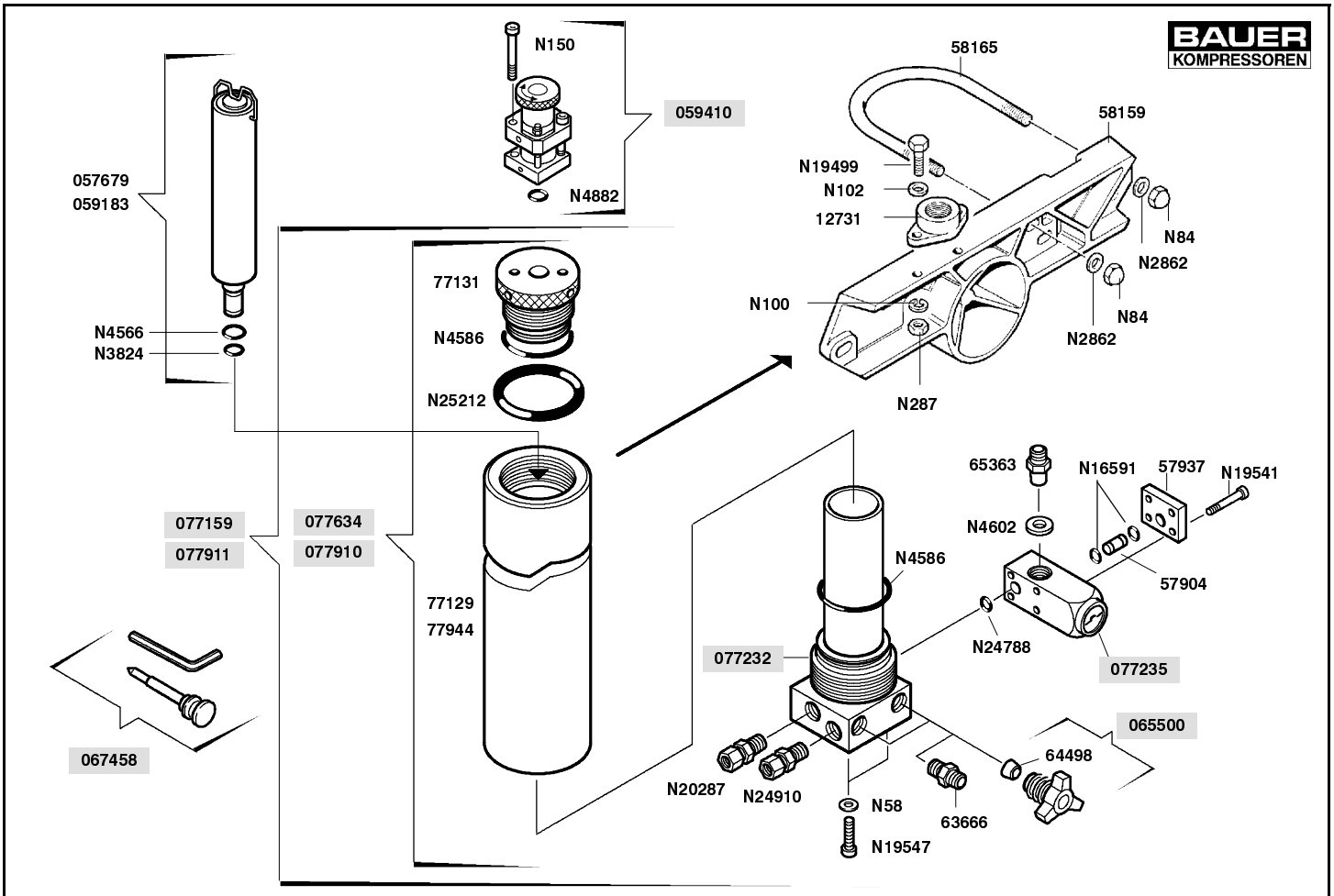

Wartungssätze
Maintenance sets
Kits de maninte-nance

Bildtafel 78210 Filtersystem P21
Figure 78210 Filter system P21
Planche 78210 Système de filtration P21

TUCM2-17

Klasse/ Class/ Classe a	b	c	Bestell-Nr. Part No. No. de cde.	Benennung	Designation	Dénomination	Gewicht Weight Poids (kg)	Abmessungen Dimensions Dimensions
			N15550	Schlauchschelle	Clamp	Collier		T1; 80 - 100; St DIN 3017
	X		N16591	O-Ring	O-ring	Joint torique	0.005	Ø 5 x 1,5; FPM; 90 Sh.
			N19499	Sechskantschraube	Hex. screw	Vis hexagonale	0.005	M 6 x 35 DIN 933
			N19541	Innensechskantschraube	Allen screw	Vis à six pans creux	0.015	M 6 x 60 DIN912
			N19547	Innensechskantschraube	Allen screw	Vis à six pans creux	0.015	M 8 x 20 DIN912
			N20287	Gerade Rohrverschraubung	Male connector	Raccord droit mâle	0.055	GES 8 SR - WD
X			N24788	O-Ring	O-ring	Joint torique	0.006	Ø 11 x 1,5; NBR; 70 Sh.
			N24910	L-Schnellverschraubung	Male run T connector	Raccord en T renversé		
X			N25212	O-Ring	O-ring	Joint torique	0.008	Ø 63,17 x 2,62 90Sh.
			*	nur zusammen lieferbar	available only as a set	ne sont livrées qu'ensemble		
			**	Druck bei Bestellung angeben	Indicate pressure on order	Indiquer la pression à la commande		
			***	bei Bestellung angeben:/please specify on order:/spécifier sur commande s.v.p.:				
			077159-A-V001	Austria without switch-over device (see -18)				
			077159-A-V002	Austria with switch-over device (see -18)				
			077159-D-V001	Germany without switch-over device (see -18)				
			077159-D-V002	Germany with switch-over device (see -18)				
			077159-F-V001	France without switch-over device (see -18)				
			077159-F-V002	France with switch-over device (see -18)				
			077911-V001	Japan without switch-over device (see -18)				
			077911-V002	Japan with switch-over device (see -18)				
			****	bei Bestellung angeben:/please specify on order:/spécifier sur commande s.v.p.:				
			077634-A	Austria				
			077634-D	Germany				
			077634-F	France				
			077910	Japan				
			*****	bei Bestellung angeben:/please specify on order:/spécifier sur commande s.v.p.:				
			77129	Austria, Germany, France				
			77944	Japan				

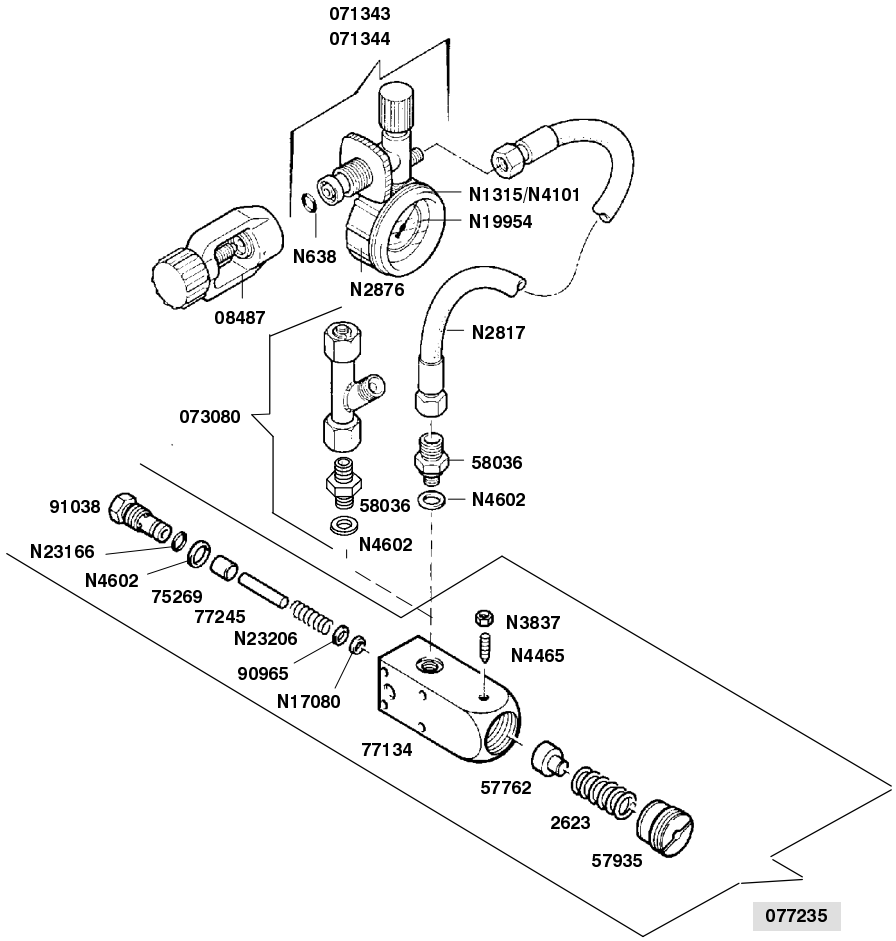

Wartungssätze
Maintenance sets
Kits de maninte-nance

Bildtafel 077235 Druckhalteventil, Fülleinrichtung
Figure 077235 Pressure maintaining valve, filling device
Planche 077235 Soupape de maintien de pression, dispositif de remplissage

TUCM2-18

Klasse/ Class/ Classe a	b	c	Bestell-Nr. Part No. No. de cde.	Benennung	Designation	Dénomination	Gewicht Weight Poids (kg)	Abmessungen Dimensions Dimensions
			08487	Internat. Füllanschlußbügel	International connection	Raccord international		200 bar
			071343	Füllventil	Filling valve	Robinet de remplissage		200 bar
			071344	Füllventil	Filling valve	Robinet de remplissage		300 bar
	X		072349	Reparatursatz für Füllventil	Repair kit for filling valve	Kit de rép. p. robinet de rempl.		
			073080	Verteiler	Distributor	Distributeur		
			077235	Druckhalteventil	Pressure maintaining valve	Clapet de maintien de press.	0.240	
			2623	Druckfeder	Spring	Ressort		
			57762	Federaufnahme	Spring seat	Siège de ressort		
			57935	Einstellschraube	Adjustment screw	Vis de réglage		
			58036	Schlauchnippel	Hose nipple	Raccord pour tuyau		
	X		75269	Ventilkolben	Valve piston	Piston de clapet	0.020	
			77134	Ventilkörper	Valve housing	Corps de clapet		
	X		77245	Zylinderstift	Pressure pin	Cheville cylindruque	0.005	
			90965	Scheibe	Washer	Rondelle		
			91038	Druckhalteventilsitz	Press. maintaining valve seat	Siège du clap. maint. de pre.	0.025	
			N638	O-Ring	O-ring	Joint torique	0.005	Ø 11 x 2,5
			N781	Innensechskantschraube	Allen screw	Vis à six pans creux	0.015	M 6 x 60 DIN912
			N1315	Manometer	Pressure gauge	Manomètre	0.332	PN200
			N2817	Füllschlauch	Filling hose	Tuyau de remplissage		
			N2876	Schutzkappe	Protection cap	Chaupeau de protection	0.036	
	X		N3837	Sechskantmutter	Hex. nut	Ecrou hexagonal		NM 4 DIN980
			N4101	Manometer	Pressure gauge	Manomètre	0.332	PN300
			N4465	Gewindestift	Stud	Vis sans tête	0.001	M 4 x 10 DIN553
	X		N4602	USIT-Ring	USIT-Ring	Joint	0.001	U 14-18.7-1.5
	X		N17080	Dichtung	Gasket	Joint		5 x 8 x 2.3
			N19954	Ersatzglas	Replacement glas	Verre de réchange		
	X		N23166	O-Ring	O-ring	Joint torique	0.005	Ø 7 x1.5; NBR; 90 Shore
			N23206	Druckfeder	Spring	Ressort		
			*	nur zusammen lieferbar	available only as a set	ne sont livrées qu'ensemble		
			**	Druck bei Bestellung angeben	Indicate pressure on order	Indiquer la pression à la com-mande		

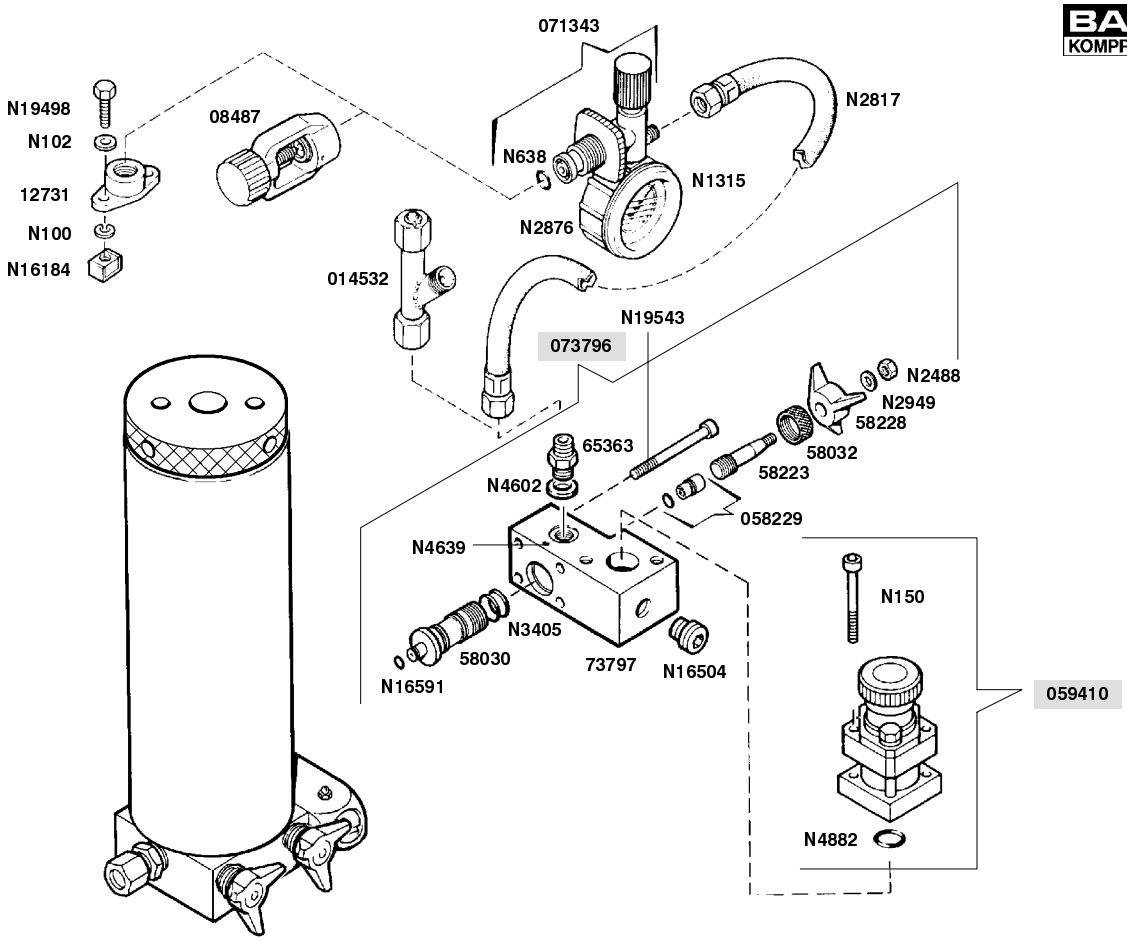

Wartungssätze
Maintenance sets
Kits de maninte-nance

Bildtafel 073796 Umschalteinrichtung PN200/PN300
Figure 073796 Switch over device PN200/PN300
Planche 073796 Dispositif sélecteur PN200/PN300

TUCM2-19

Klasse/ Class/ Classe			Bestell-Nr. Part No. No. de cde.	Benennung	Designation	Dénomination	Gewicht Weight Poids (kg)	Abmessungen Dimensions Dimensions
a	b	c						
			08487	Internat. Füllanschlußbügel	International connection	Raccord international		
			014532	Verteiler	Distributor	Distributeur		
	X		058229	Spindelkolben kpl.	Spindle piston assy.	Piston de broche cpl.	0.005	
			059410	Sicherheitsventil	Safety valve	Soupape de sûreté	0.310	225 bar
			071343	Füllventil	Filling valve	Robinet de remplissage		PN200
			073796	Umschalteinrichtung kpl.	Switch over device assy.	Dispositif sélecteur cpl.		
			12731	Füllventilbefestigung	Fixation for filling valve	Robinet de remplissage		
			58030	Spindelaufnahme	Spindle carrier	Porte broche	0.054	
			58032	Sicherungsmutter	Lock nut	Contre-écrou	0.010	
			58223	Spindel	Spindle	Broche		
			58228	Knebelgriff	Tap	Manette	0.023	
			65363	UNIMAM-Verschraubung	Connection	Raccord		
			73797	Umschaltleiste	Switch-over block	Bloc sélecteur	0.254	
			N100	Federring	Lock washer	Rondelle élastique		A 6 DIN127
			N102	Scheibe	Washer	Rondelle		Ø 6,4 DIN125
			N150	Innensechskantschraube	Allen screw	Vis à six pans creux		M8x60, DIN 912
			N638	O-Ring	O-ring	Joint torique	0.005	Ø 11 x 2,5
			N1315	Manometer	Pressure gauge	Manomètre	0.332	PN200
			N2488	Sechskantmutter, selbsts.	Hex. nut, self locking	Ecrou hex., auto-freinant	0.002	NM 5 DIN980
			N2817	Füllschlauch	Filling hose	Tuyau de remplissage		
			N2876	Schutzkappe	Protection cap	Capot de protection	0.036	
			N2949	Scheibe	Washer	Rondelle	0.005	Ø 5,3 DIN125
			N3405	O-Ring	O-ring	Joint torique	0.005	Ø 12,42 x 1,78
			N4602	USIT-Ring	USIT-ring	Joint USIT		U 14-18.7-1.5
			N4639	Zylinderkerbstift	Straight grooved pin	Goupille cylindriqur cannellée	0.001	2.5 x 12 DIN1473
			N4882	O-Ring	O ring	Joint torique		16x2
			N16184	Käfigmutter	Lock nut	Ecrou frein		M 6
			N16504	Verschlußschraube	Cover screw	Vis de fermeture	0.006	VS-R 1/8-WD;G 1/8; St
	X		N16591	O-Ring	O-ring	Joint torique		Ø 5 x 1,5
			N19498	Sechskantschraube	Hex. screw	Vis hexagonale		M 6 x 30 DIN933
			N19543	Innensechskantschraube	Allen screw	Vis à six pans creux	0.015	M 6 x 80 DIN912

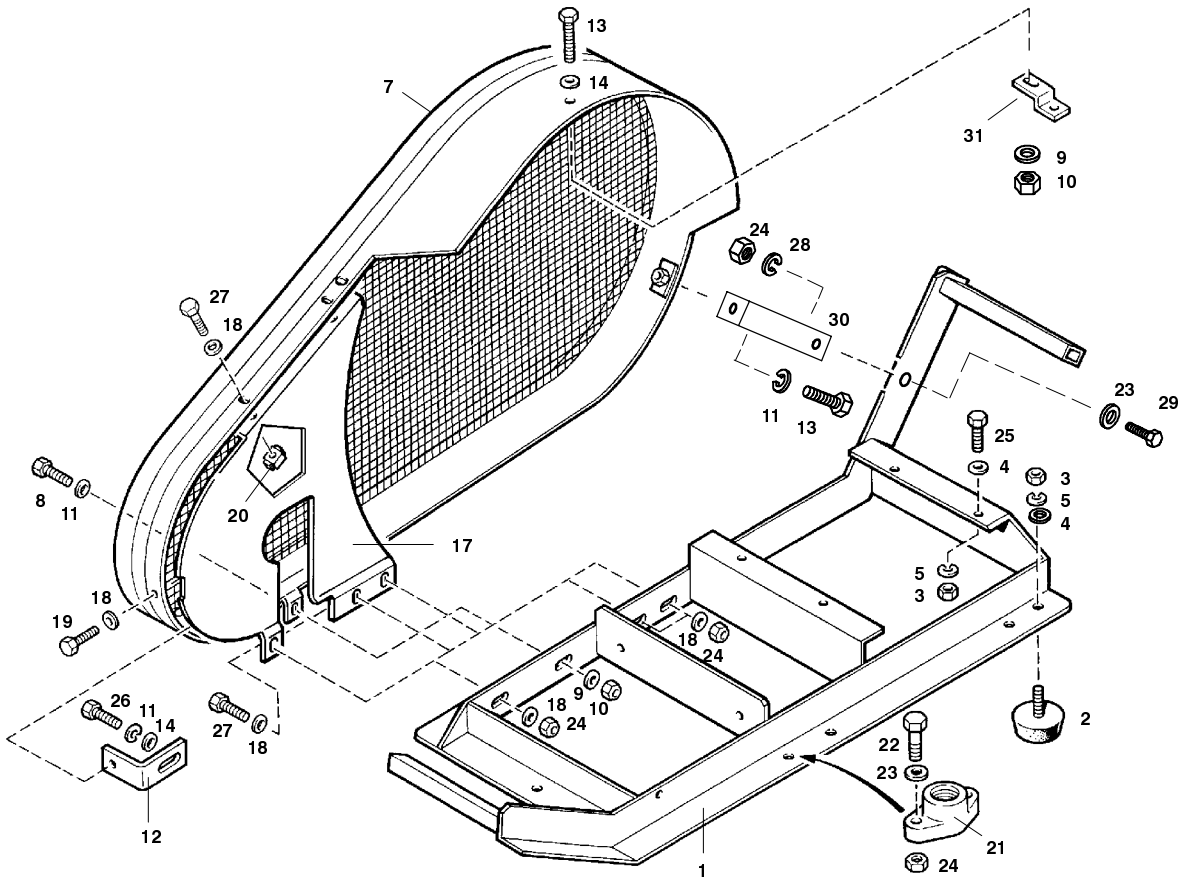

Wartungssätze
Maintenance sets
Kits de maninte-nance

Bildtafel 78842 **Tragrahmen Utilus II, Capitano II**
Figure 78842 **Portable frame Utilus II, Capitano II**
Planche 78842 **Cadre portable Utilus II, Capitano II**

TUCM2-20

Klasse/ Class/ Classe a	b	c	Pos.	Bestell-Nr. Part No. No. de cde.	Benennung	Designation	Dénomination	Gewicht Weight Poids (kg)	Abmessungen Dimensions Dimensions	
			1	78753	Rahmen	Frame	Cadre		U II, C II	
			2	N1547	Schwingmetall	Vibration isolator	Amortisseur	0.085	Ø 50 x 15	
			3	N177	Sechskantmutter	Hex. nut	Ecrou hexagonal	0.015	M 10	DIN 934
			4	N16	Scheibe	Washer	Rondelle		B 10.5	DIN 125
			5	N176	Federring	Lock washer	Rondelle élastique	0.005	A 10	DIN 127
			6		entfällt	deleted	annullé			
			7	78768	Riemenschutz	Belt guard	Protection de courroie	3.000		
			8	N19506	Sechskantschraube	Hex. screw	Vis hexagonale		M 8 x 25	DIN 933
			9	N58	Scheibe	Washer	Rondelle	0.005	Ø 8,4	DIN 125
			10	N370	Sechskantmutter	Hex. nut	Ecrou hexagonal		NM8	DIN 985
			11	N108	Federring	Lock washer	Rondelle élastique	0.005	A 8	DIN 127
			12	67587	Anschlagwinkel	Angle for petrol engine	Equerre pour moteur à gaz		f. Benzinmotor	
			13	N19505	Sechskantschraube	Hex. screw	Vis hexagonale	0.018	M 8 x 20	DIN 933
			14	N2460	Scheibe	Washer	Rondelle		A 8,4	DIN 9021
			15	N19547	Zylinderschraube	Allen screw	Vis à six pans creux	0.020	M 8 x 20	DIN 912
			16	N57	Sechskantmutter	Hex. nut	Ecrou hexagonal		M 8	DIN 934
			17	79224	Abdeckplatte	Cover plate	Plaque de recouvrement		U3E	
			18	N3313	Scheibe	Washer	Rondelle		A 6,4	DIN 9021
			19	N19496	Sechskantschraube	Hex. screw	Vis hexagonale		M 6 x 20	DIN 933
			20	N16184	Käfigmutter	Lock nut	Ecrou frein		M 6	
			21	12731	Füllventilbefestigung	Filling valve bracket	Fixation robinet de repmliss.	0.025		
			22	N19499	Sechskantschraube	Hex. screw	Vis hexagonale		M 6 x 35	
			23	N102	Scheibe	Washer	Rondelle		B 6.4	DIN 125
			24	N1042	Sechskantmutter	Hex. nut	Ecrou hexagonal		NM6	DIN 980
			25	N19512	Sechskantschraube	Hex. screw	Vis hexagonale		M 10 x 25	DIN 933
			26	N15122	Sechskantschraube	Hex. screw	Vis hexagonale		5/16"24UNF x 5,8"	
			27	N19495	Sechskantschraube	Hex. screw	Vis hexagonale		M 6 x 16	DIN 933
			28	N100	Federring	Lock washer	Rondelle élastique		A6	DIN 127
			29	N19495	Sechskantschraube	Hex. screw	Vis hexagonale		M 6 x 16	DIN 933
			30	79221	Anschlagwinkel	Angle	Equerre de butée		U2B/-H	
			31	59032	Befestigungslasche	Bracket	Fixation		f. Riemenschutz	

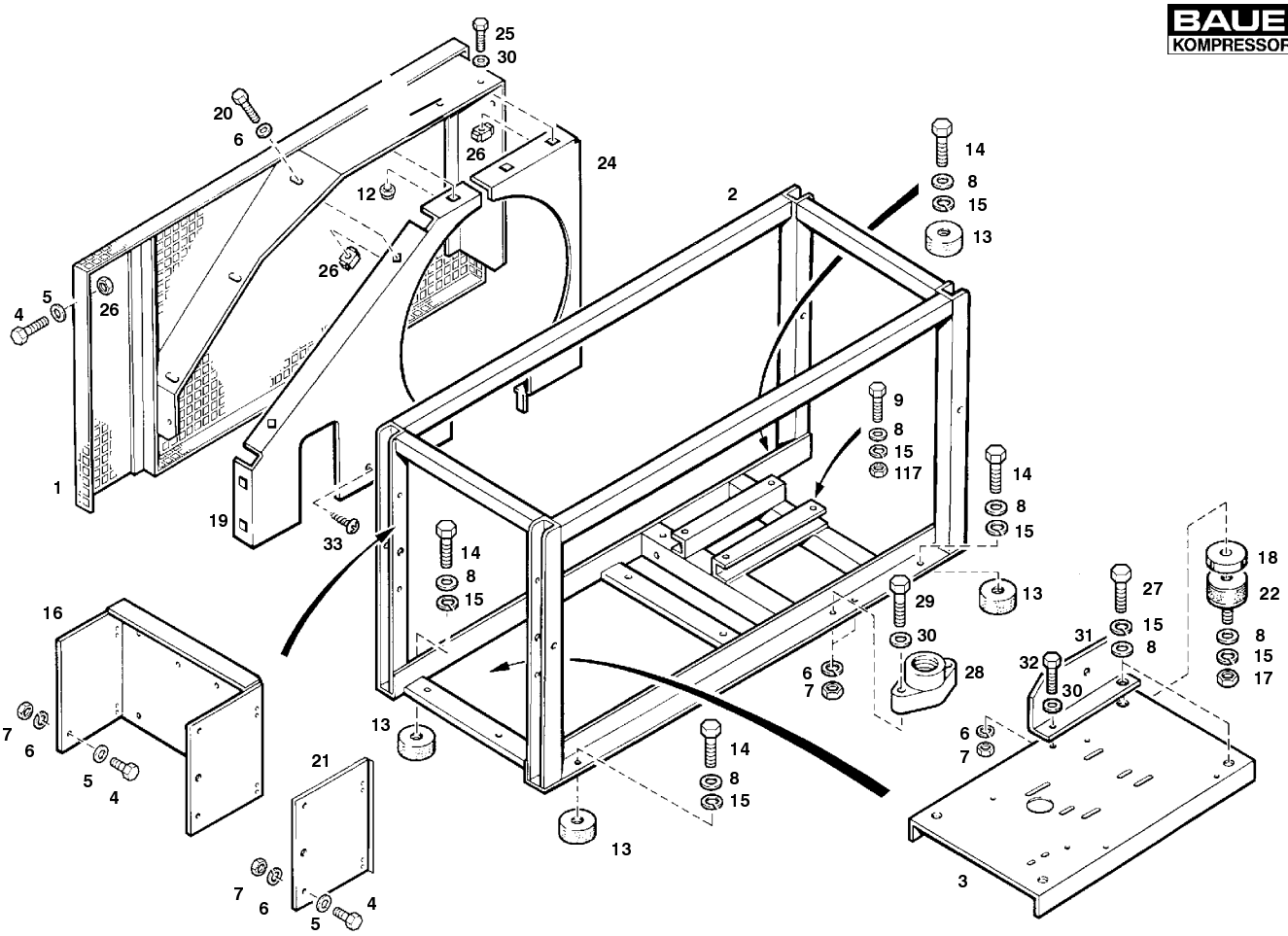

Wartungssätze
Maintenance sets
Kits de maninte-nance

Bildtafel 78843 Sturzrahmen, Utilus II
Figure 78843 Protection Frame, Utilus II
Planche 78843 Cadre de protection, Utilus II

TUCM2-21

Klasse/ Class/ Classe a	b	c	Pos.	Bestell-Nr. Part No. No. de cde.	Benennung	Designation	Dénomination	Gewicht Weight Poids (kg)	Abmessungen Dimensions Dimensions	
			1	79223	Riemenschutz	Belt guard	Protection de courroie			
			2	78751	Tragrahmen	Frame	Cadre			
			3	71602	Schwingrahmen	Frame	Cadre			
			4	N19495	Sechskantschraube	Hex. screw	Vis hexagonale	0.010	M 6 x 16	DIN933
			5	N102	Scheibe	Washer	Rondelle	0.002	B 6,4	DIN125
			6	N100	Federring	Lock washer	Rondelle élastique	0.001	A 6	DIN127
			7	N287	Sechskantmutter	Hex. nut	Ecrou hexagonal	0.005	M 6	DIN934
			8	N16	Scheibe	Washer	Rondelle	0.006	B 10,5	DIN125
			9	N19512	Sechskantschraube	Hex. screw	Vis hexagonale	0.020	M 10 x 25	DIN933
			10	N58	Scheibe	Washer	Rondelle	0.005	B 8,4	DIN125
			11	N108	Federring	Lock washer	Rondelle élastique	0.005	A 8	DIN127
			12	N57	Sechskantmutter	Hex. nut	Ecrou hexagonal	0.008	M 8	DIN934
			13	N3290	Schwingmetall	Vibration isolator	Amortisseur	0.140	45 Sh.	
			14	N570	Sechskantschraube	Hex. screw	Vis hexagonale	0.015	M 10	
			15	N176	Federring	Washer	Rondelle		A 10 x 37	
			16	71144	Montageblech	Mounting plate	Tôle de fixation		für Steuerung	
			17	N177	Sechskantmutter	Hex. nut	Ecrou hexagonal	0.015	M 10	DIN934
			18	60858	Scheibe	Washer	Rondelle		A 10 x 37	
			19	75581	Schutzblech	Guard plate	Tôle de protection			
			20	N19494	Sechskantschraube	Hex. screw	Vis hexagonale	0.005	M 6 x 12	DIN933
			21	73173	Montageblech	Mounting plate	Tôle de fixation		für Motorschutzschalter	
			22	N1649	Schwingmetall	Vibration isolator	Amortisseur	0.125		
			23	N3638	Sechskantschraube	Hex. screw	Vis hexagonale		M 8 x 12	DIN933
			24	78752	Schutzblech	Guard plate	Tôle de protection			
			25	N2139	Sechskantschraube	Hex. screw	Vis hexagonale		M 6 x 10	DIN933
			26	N16184	Käfigmutter	Lock nut	Ecrou frein		M 6	
			27	N3957	Sechskantschraube	Hex. screw	Vis hexagonale		M 10 x 12	DIN933
			28	12731	Füllventilbefestigung	Bracket for filling valve	Fixation pour robinet de remp.			
			29	N19499	Sechskantschraube	Hex. screw	Vis hexagonale		M 3 x 35	DIN933
			30	N102	Scheibe	Washer	Rondelle		B 6,4	DIN125
			31	72163	Schutzblech	Guard plate	Tôle de protection			
			32	N19495	Sechskantschraube	Hex. screw	Vis hexagonale		M 6 x 16	DIN933
			33	N20667	Sechskantschraube	Hex. screw	Vis hexagonale		B4.8x13	DIN7981

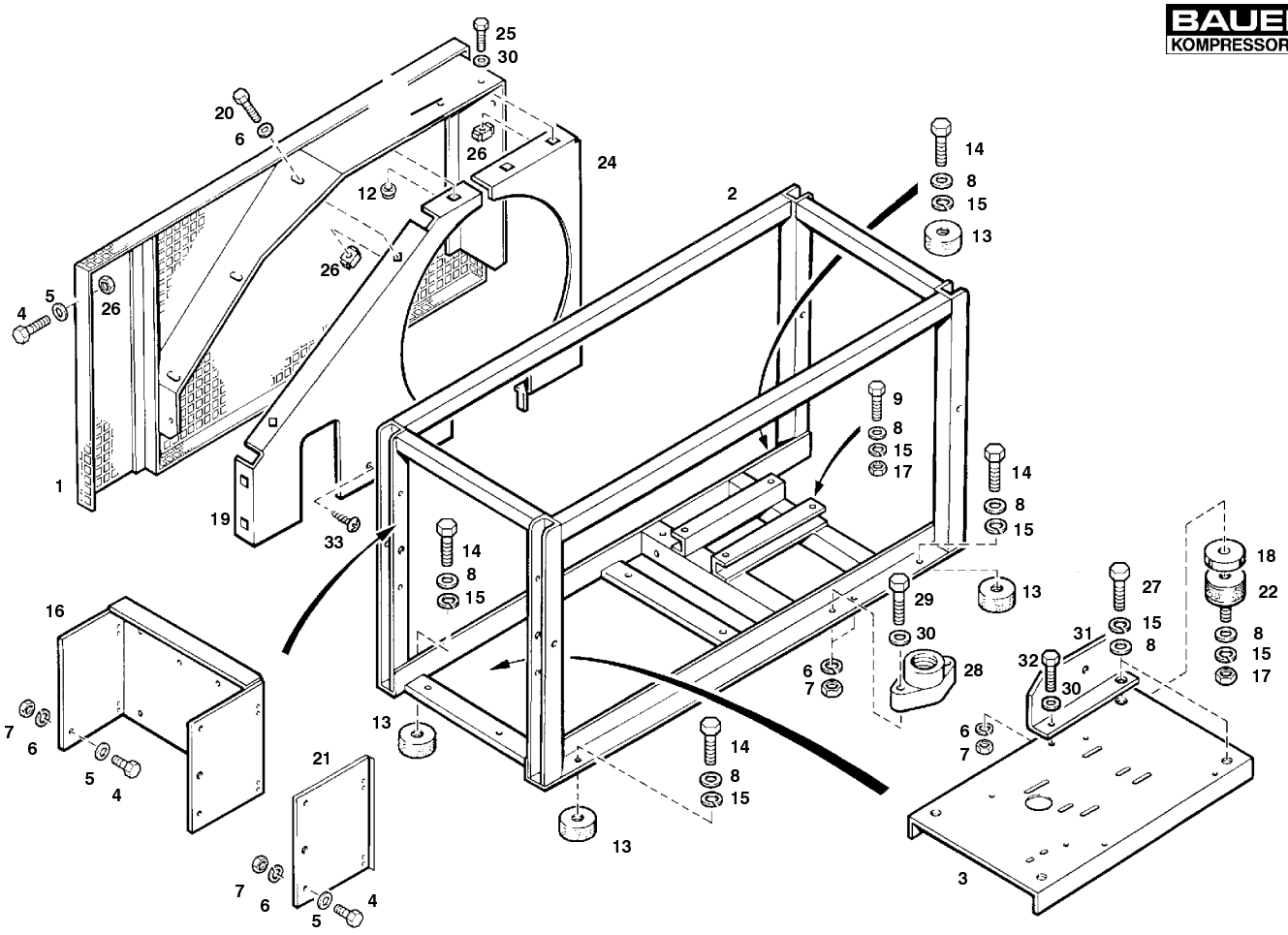

Wartungssätze
Maintenance sets
Kits de maninte-nance

Bildtafel 78892 Sturzrahmen, Capitano II
Figure 78892 Protection frame, Capitano II
Planche 78892 Cadre de protection, Capitano II

TUCM2-22

Klasse/ Class/ Classe a	b	c	Pos.	Bestell-Nr. Part No. No. de cde.	Benennung	Designation	Dénomination	Gewicht Weight Poids (kg)	Abmessungen Dimensions Dimensions	
			1	79223	Riemenschutz	Belt guard	Protection de courroie			
			2	78751	Tragrahmen	Frame	Cadre			
			3	71601	Schwingrahmen	Frame	Cadre			
			4	N19495	Sechskantschraube	Hex. screw	Vis hexagonale	0.010	M 6 x 16	DIN933
			5	N102	Scheibe	Washer	Rondelle	0.002	B 6,4	DIN125
			6	N100	Federring	Lock washer	Rondelle élastique	0.001	A 6	DIN127
			7	N287	Sechskantmutter	Hex. nut	Ecrou hexagonal	0.005	M 6	DIN934
			8	N16	Scheibe	Washer	Rondelle	0.006	B 10,5	DIN125
			9	N19512	Sechskantschraube	Hex. screw	Vis hexagonale	0.020	M 10 x 25	DIN933
			10	N58	Scheibe	Washer	Rondelle	0.005	B 8,4	DIN125
			11	N108	Federring	Lock washer	Rondelle élastique	0.005	A 8	DIN127
			12	N57	Sechskantmutter	Hex. nut	Ecrou hexagonal	0.008	M 8	DIN934
			13	N3290	Schwingmetall	Vibration isolator	Amortisseur	0.140	45 Sh.	
			14	N570	Sechskantschraube	Hex. screw	Vis hexagonale	0.015	M 10	
			15	N176	Federring	Washer	Rondelle		A 10 x 37	
			16	71144	Montageblech	Mounting plate	Tôle de fixation		für Steuerung	
			17	N177	Sechskantmutter	Hex. nut	Ecrou hexagonal	0.015	M 10	DIN934
			18	60858	Scheibe	Washer	Rondelle		A 10 x 37	
			19	75581	Schutzblech	Guard plate	Tôle de protection			
			20	N19494	Sechskantschraube	Hex. screw	Vis hexagonale	0.005	M 6 x 12	DIN933
			21	73173	Montageblech	Mounting plate	Tôle de fixation		für Motorschutzschalter	
			22	N1649	Schwingmetall	Vibration isolator	Amortisseur	0.125		
			23	N3638	Sechskantschraube	Hex. screw	Vis hexagonale		M 8 x 12	DIN933
			24	78752	Schutzblech	Guard plate	Tôle de protection			
			25	N2139	Sechskantschraube	Hex. screw	Vis hexagonale		M 6 x 10	DIN933
			26	N16184	Käfigmutter	Lock nut	Ecrou frein		M 6	
			27	N3957	Sechskantschraube	Hex. screw	Vis hexagonale		M 10 x 12	DIN933
			28	12731	Füllventilbefestigung	Bracket for filling valve	Fixation pour robinet de remp.			
			29	N19499	Sechskantschraube	Hex. screw	Vis hexagonale		M 3 x 35	DIN933
			30	N102	Scheibe	Washer	Rondelle		B 6,4	DIN125
			31	72163	Schutzblech	Guard plate	Tôle de protection			
			32	N19495	Sechskantschraube	Hex. screw	Vis hexagonale		M 6 x 16	DIN933
			33	N20667	Sechskantschraube	Hex. screw	Vis hexagonale		B4.8x13	DIN7981

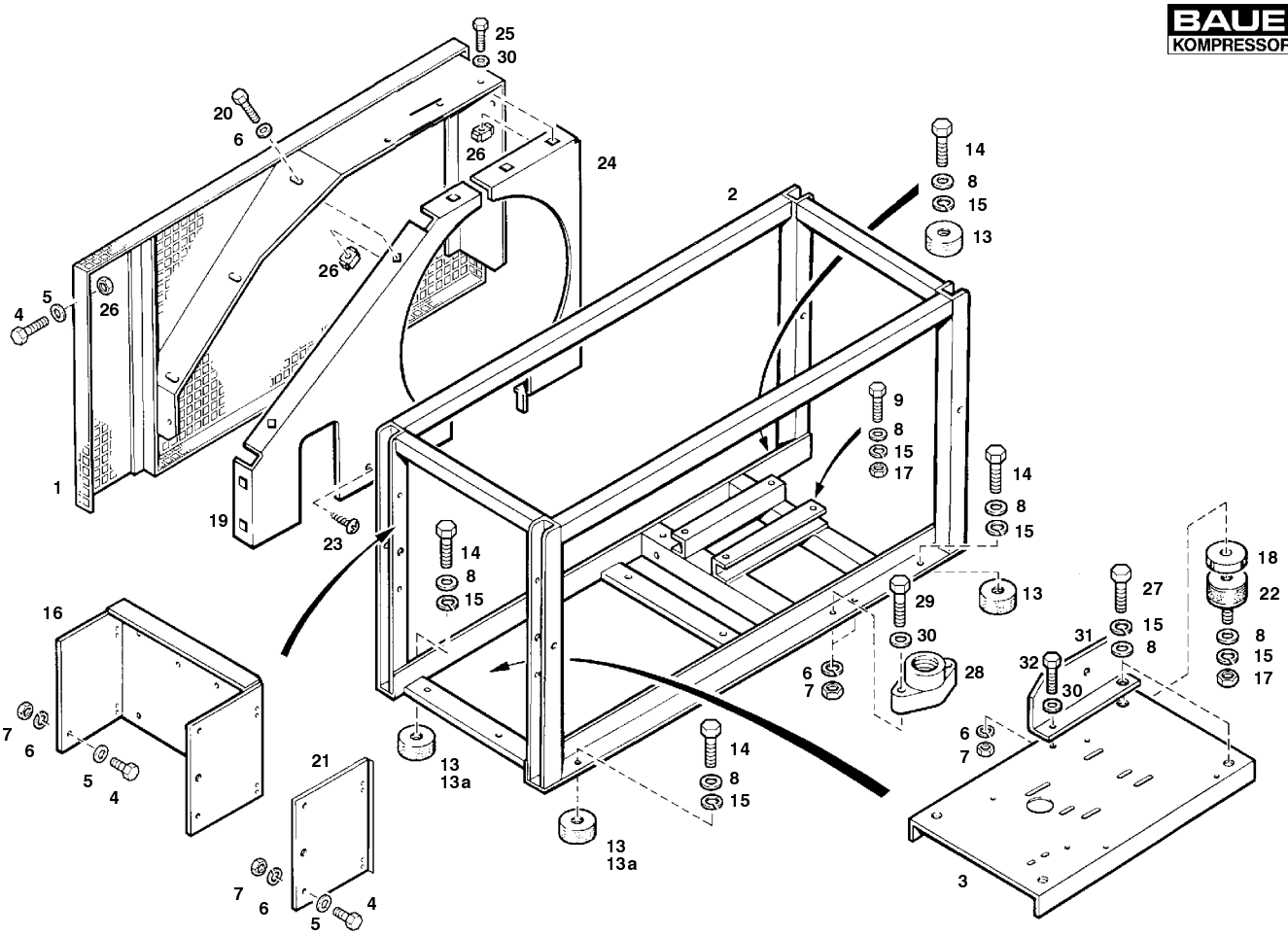

Wartungssätze
Maintenance sets
Kits de maninte-nance

Bildtafel 78891 Sturzrahmen, Mariner II
Figure 78891 Protection frame, Mariner II
Planche 78891 Cadre de protection, Mariner II

TUCM2-23

Klasse/ Class/ Classe			Pos.	Bestell-Nr. Part No. No. de cde.	Benennung	Designation	Dénomination	Gewicht Weight Poids (kg)	Abmessungen Dimensions Dimensions	
a	b	c								
			1	79223	Riemenschutz	Belt guard	Protection de courroie			
			2	78751	Tragrahmen	Frame	Cadre			
			3	70622	Schwingrahmen	Frame	Cadre			
			4	N19495	Sechskantschraube	Hex. screw	Vis hexagonale	0.010	M 6 x 16	DIN933
			5	N102	Scheibe	Washer	Rondelle	0.002	B 6,4	DIN125
			6	N100	Federring	Lock washer	Rondelle élastique	0.001	A 6	DIN127
			7	N287	Sechskantmutter	Hex. nut	Ecrou hexagonal	0.005	M 6	DIN934
			8	N16	Scheibe	Washer	Rondelle	0.006	B 10,5	DIN125
			9	N19512	Sechskantschraube	Hex. screw	Vis hexagonale	0.020	M 12 x 25	DIN933
			10	N58	Scheibe	Washer	Rondelle	0.005	B 8,4	DIN125
			11	N108	Federring	Lock washer	Rondelle élastique	0.005	A 8	DIN127
			12	N57	Sechskantmutter	Hex. nut	Ecrou hexagonal	0.008	M 8	DIN934
			13	N3290	Schwingmetall	Vibration isolator	Amortisseur	0.140	45 Shore	
			13a	N3292	Schwingmetall (Benzinmotor)	Vibration isolator (petrol eng.)	Amortisseur (moteur à ess.)	0.140	65 Shore	
			14	N570	Sechskantschraube	Hex. screw	Vis hexagonale	0.015	M 10	
			15	N176	Federring	Washer	Rondelle		A 10 x 37	
			16	78767	Montageblech	Mounting plate	Tôle de fixation		für Steuerung	
			17	N177	Sechskantmutter	Hex. nut	Ecrou hexagonal	0.015	M 10	DIN934
			18	60858	Scheibe	Washer	Rondelle		A 10 x 37	
			19	75581	Schutzblech	Guard plate	Tôle de protection			
			20	N19494	Sechskantschraube	Hex. screw	Vis hexagonale	0.005	M 6 x 12	DIN933
			21	73173	Montageblech	Mounting plate	Tôle de fixation		für Motorschutzschalter	
			22	N1649	Schwingmetall	Vibration isolator	Amortisseur	0.125		
			23	N20667	Blechschraube	Sheet metal screw	Vis à tôle		B4.8x13	DIN7981
			24	76150	Schutzblech	Guard plate	Tôle de protection			
			25	N2139	Sechskantschraube	Hex. screw	Vis hexagonale		M 6 x 10	DIN933
			26	N16184	Käfigmutter	Lock nut	Ecrou frein		M 6	
			27	N3957	Sechskantschraube	Hex. screw	Vis hexagonale		M 10 x 12	DIN933
			28	12731	Füllventilbefestigung	Bracket for filling valve	Fixation pour robinet de remp.			
			29	N19499	Sechskantschraube	Hex. screw	Vis hexagonale		M 3 x 35	DIN933
			30	N102	Scheibe	Washer	Rondelle		B 6,4	DIN125
			31	72163	Schutzblech	Guard plate	Tôle de protection			
			32	N19495	Sechskantschraube	Hex. screw	Vis hexagonale		M 6 x 16	DIN933

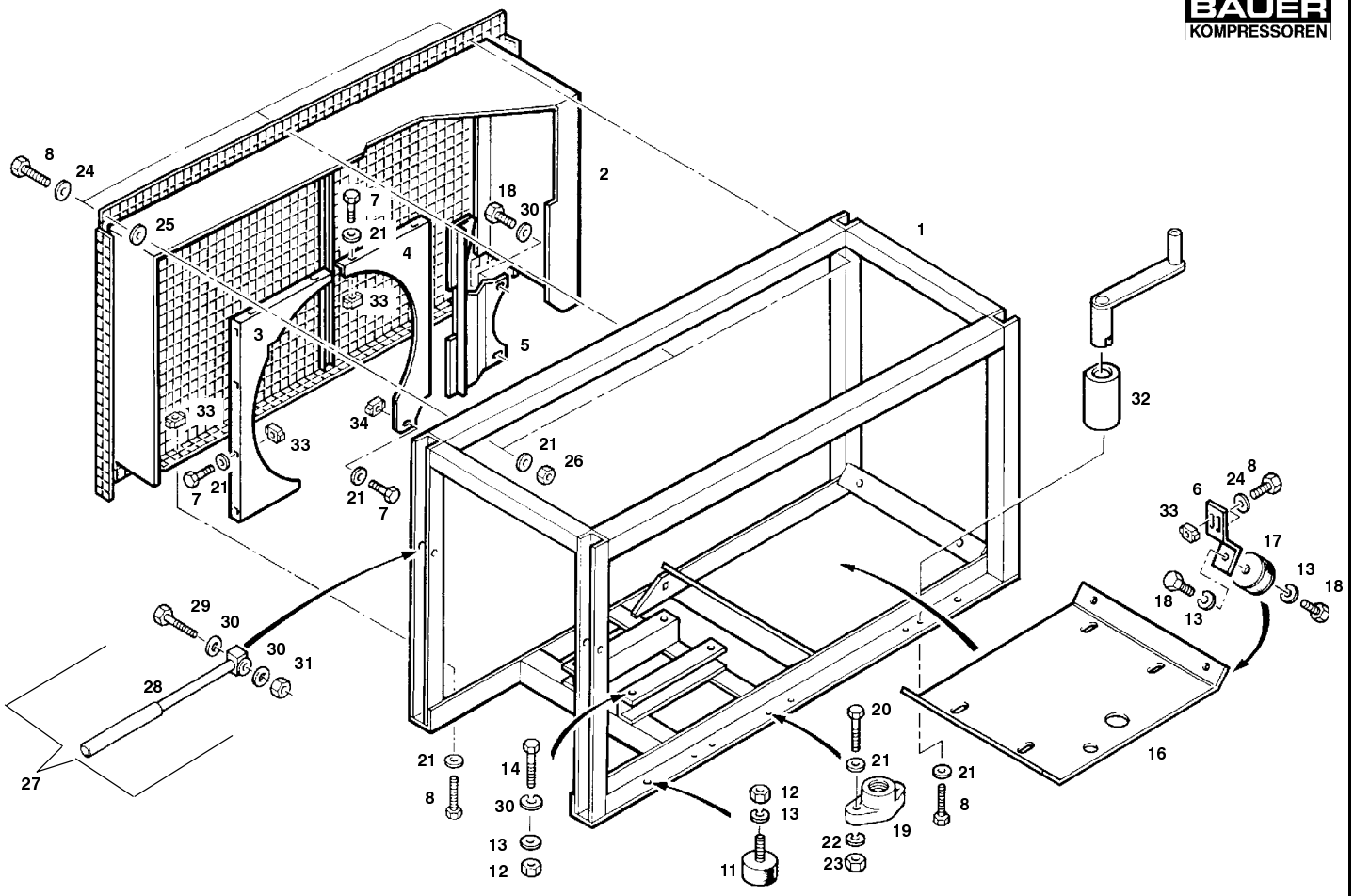

Wartungssätze
Maintenance sets
Kits de maninte-nance

Bildtafel 78844 Rahmen - Utilus II, Capitano II, Dieselmotor
Figure 78844 Frame - Utilus II, Capitano II, Diesel engine
Planche 78844 Cadre - Utilus II, Capitano II, moteur Diesel

TUCM2-24

Klasse/ Class/ Classe a	b	c	Pos.	Bestell-Nr. Part No. No. de cde.	Benennung	Designation	Dénomination	Gewicht Weight Poids (kg)	Abmessungen Dimensions Dimensions	
			1	78824	Rahmen	Frame	Cadre			
			2	75927	Riemenschutz	Belt guard	Protection de courroie			
			3	75946	Abdeckung	Cover	Couvercle			
			4	75947	Abdeckung	Cover	Couvercle			
			5	75973	Abdeckung	Cover	Couvercle			
			6	76007	Winkel	Bracket	Fixation			
			7	N19495	Sechskantschraube	Hex. screw	Vis hexagonale	0.018	M 6 x 16	DIN 933
			8	N19496	Sechskantschraube	Hex. screw	Vis hexagonale	0.018	M 6 x 20	DIN 933
			9	N58	Scheibe	Washer	Rondelle	0.005	Ø 8,4	DIN 125
			10	N108	Federring	Lock washer	Rondelle élastique	0.005	A 8	DIN 127
			11	N1547	Schwingmetall	Vibration isolator	Amortisseur	0.085	Ø 50 x 15	
			12	N177	Sechskantmutter	Hex. nut	Ecrou hexagonal	0.015	M 10	DIN 934
			13	N176	Federring	Lock washer	Rondelle élastique	0.005	A 8	
			14	N19512	Sechskantschraube	Hex. screw	Vis hexagonale	0.020	M 10 x 25	DIN 933
			15	N57	Sechskantmutter	Hex. nut	Ecrou hexagonal	0.008	M 8	DIN 934
			16	55280	Motorwippe	Pedestal	Moto-interrupteur à bascule			
			17	N3290	Schwingmetall	Vibration isolator	Amortisseur	0.140	Ø 50 x 45, 45 Sh.	
			18	N570	Sechskantschraube	Hex. screw	Vis hexagonale	0.020	M 10 x 16	DIN 933
			19	12731	Füllventilbefestigung	Filling valve mounting	Fixation robinet de rempliss.	0.025		
			20	N19499	Sechskantschraube	Hex. screw	Vis hexagonale	0.005	M 6 x 35	DIN 933
			21	N102	Scheibe	Washer	Rondelle	0.010	Ø 6,4	DIN 125
			22	N100	Federring	Lock washer	Rondelle élastique	0.005	A 6	DIN 127
			23	N287	Sechskantmutter	Hex. nut	Ecrou hexagonal	0.008	M 6	DIN 934
			24	N3313	Scheibe	Washer	Rondelle		A 6.4	DIN 9021
			25	13489	Scheibe	Washer	Rondelle			
			26	N1042	Sechskantmutter	Hex. nut	Ecrou hexagonal		NM 6	DIN 980
			27	071444	Tragegriff kpl.	Handle assy.	Poignées cpl.			
			28	065798	Traggriff	Handle	Poignée			
			29	N19466	Sechskantschraube	Hex. screw	Vis hexagonale		M 10 x 55	DIN 931
			30	N16	Scheibe	Washer	Rondelle	0.006	B 10,5	DIN 125
			31	N644	Sechskantmutter, selbsts.	Hex. nut, self-locking	Ecrou hex., auto-freinant	0.015	NM 10	DIN 980
			32	71302	Handkurbelaufnahme	Crank bracket	Réception manivelle de dém.			
			33	N16184	Käfigmutter	Cage nut	Ecrou à cage		M6; Blech 1.8-2.6	
			34	N22315	Käfigmutter	Cage nut	Ecrou à cage		M6; Blech 3-3.5	

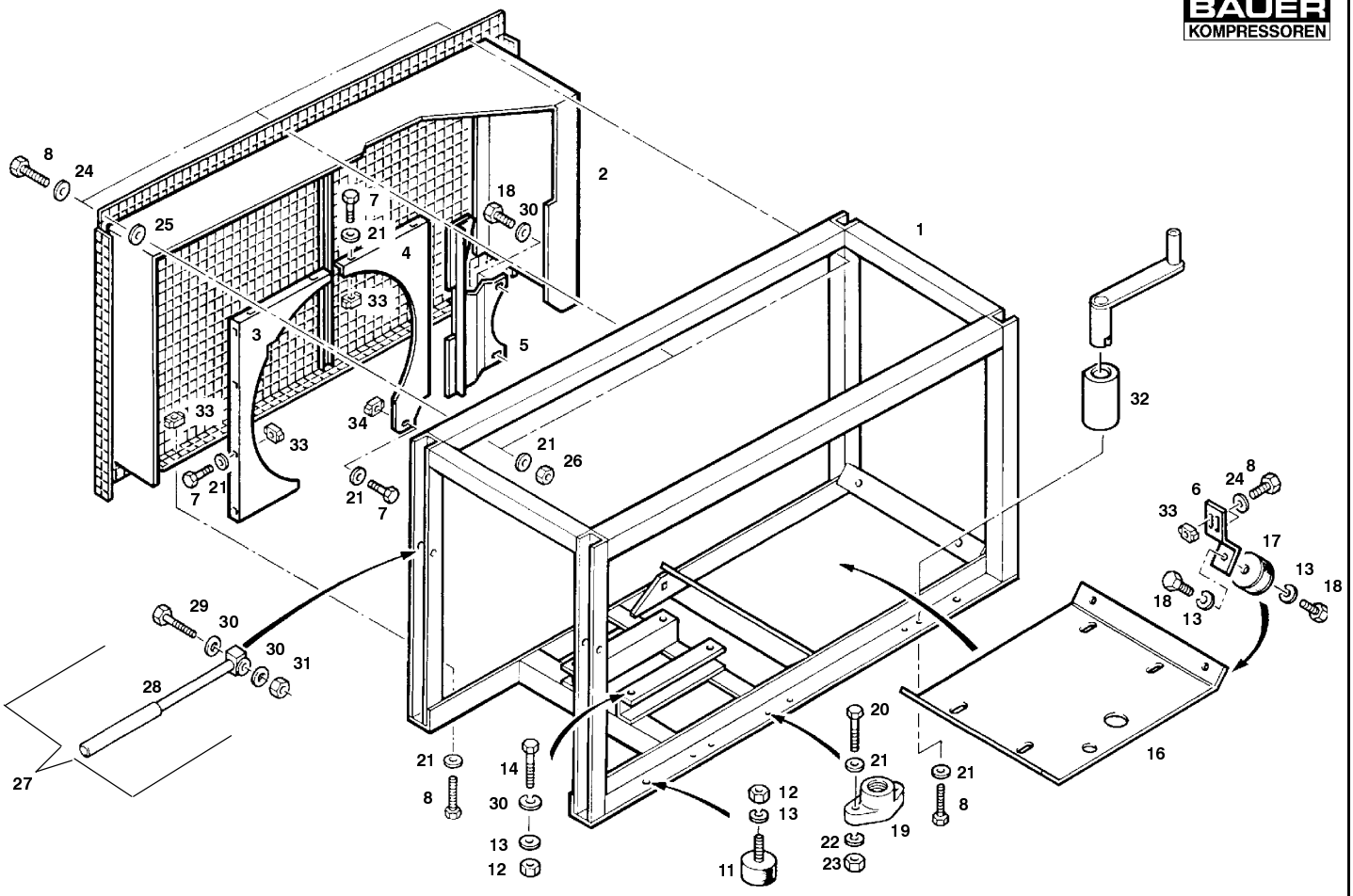

Wartungssätze
Maintenance sets
Kits de maninte-nance

Bildtafel 78894 **Rahmen - Mariner II, Dieselmotor**
Figure 78894 **Frame - Mariner II, Diesel engine**
Planche 78894 **Cadre - Mariner II, moteur Diesel**

TUCM2-25

Klasse/ Class/ Classe a	b	c	Pos.	Bestell-Nr. Part No. No. de cde.	Benennung	Designation	Dénomination	Gewicht Weight Poids (kg)	Abmessungen Dimensions Dimensions	
			1	78824	Rahmen	Frame	Cadre			
			2	79105	Riemenschutz	Belt guard	Protection de courroie			
			3	79144	Abdeckung	Cover	Couvercle			
			4	79139	Abdeckung	Cover	Couvercle			
			5	75973	Abdeckung	Cover	Couvercle			
			6	76007	Winkel	Bracket	Fixation			
			7	N19495	Sechskantschraube	Hex. screw	Vis hexagonale	0.018	M 6 x 16	DIN 933
			8	N19496	Sechskantschraube	Hex. screw	Vis hexagonale	0.018	M 6 x 20	DIN 933
			9	N58	Scheibe	Washer	Rondelle	0.005	Ø 8,4	DIN 125
			10	N108	Federring	Lock washer	Rondelle élastique	0.005	A 8	DIN 127
			11	N1547	Schwingmetall	Vibration isolator	Amortisseur	0.085	Ø 50 x 15	
			12	N177	Sechskantmutter	Hex. nut	Ecrou hexagonal	0.015	M 10	DIN 934
			13	N176	Federring	Lock washer	Rondelle élastique	0.005	A 8	
			14	N19512	Sechskantschraube	Hex. screw	Vis hexagonale	0.020	M 10 x 25	DIN 933
			15	N57	Sechskantmutter	Hex. nut	Ecrou hexagonal	0.008	M 8	DIN 934
			16	55280	Motorwippe	Pedestal	Moto-interrupteur à bascule			
			17	N3290	Schwingmetall	Vibration isolator	Amortisseur	0.140	Ø 50 x 45, 45 Sh.	
			18	N570	Sechskantschraube	Hex. screw	Vis hexagonale	0.020	M 10 x 16	DIN 933
			19	12731	Füllventilbefestigung	Filling valve mounting	Fixation robinet de rempliss.	0.025		
			20	N19499	Sechskantschraube	Hex. screw	Vis hexagonale	0.005	M 6 x 35	DIN 933
			21	N102	Scheibe	Washer	Rondelle	0.010	Ø 6,4	DIN 125
			22	N100	Federring	Lock washer	Rondelle élastique	0.005	A 6	DIN 127
			23	N287	Sechskantmutter	Hex. nut	Ecrou hexagonal	0.008	M 6	DIN 934
			24	N3313	Scheibe	Washer	Rondelle		A 6.4	DIN 9021
			25	13489	Scheibe	Washer	Rondelle			
			26	N1042	Sechskantmutter	Hex. nut	Ecrou hexagonal		NM 6	DIN 980
			27	071444	Tragegriff kpl.	Handle assy.	Poignées cpl.			
			28	065798	Traggriff	Handle	Poignée			
			29	N19466	Sechskantschraube	Hex. screw	Vis hexagonale		M 10 x 55	DIN 931
			30	N16	Scheibe	Washer	Rondelle	0.006	B 10,5	DIN 125
			31	N644	Sechskantmutter, selbsts.	Hex. nut, self-locking	Ecrou hex., auto-freinant	0.015	NM 10	DIN 980
			32	71302	Handkurbelaufnahme	Crank bracket	Réception manivelle de dém.			
			33	N16184	Käfigmutter	Cage nut	Ecrou à cage		M6; Blech 1.8-2.6	
			34	N22315	Käfigmutter	Cage nut	Ecrou à cage		M6; Blech 3-3.5	

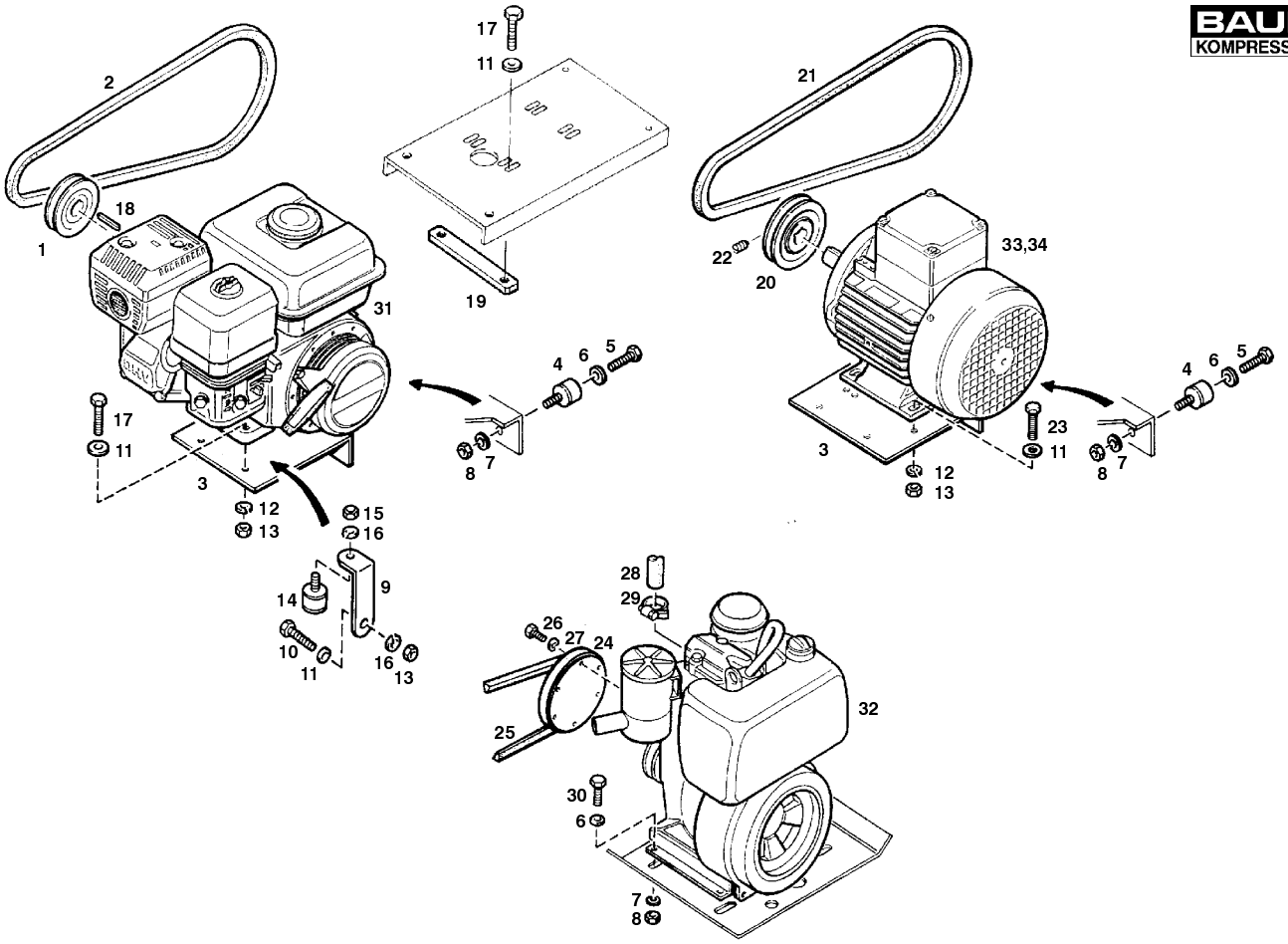

Wartungssätze
Maintenance sets
Kits de maninte-nance

Bildtafel **Antriebsmotoren Utilus II**
Figure **Driving motors Utilus II**
Planche **Moteurs d'entraînement Utilus II**

TUCM2-26

Klasse/ Class/ Classe a	b	c	Pos.	Bestell-Nr. Part No. No. de cde.	Benennung	Designation	Dénomination	Gewicht Weight Poids (kg)	Abmessungen Dimensions Dimensions	
			1	N19386	Keilriemenscheibe	V-belt pulley	Poulie à gorge		SPA; dw 118	
		X	2	N2594	Keilriemen	V-belt	Courroie trapézoïdale		SPA; Lw 1757	DIN 7753
		X	*	N2597*	Keilriemen	V-belt	Courroie trapézoïdale		SPA, Lw 1882	DIN 7753
			3	14349	Motorwippe	Pedestal	Moto-interrupteur à bascule			
			4	N1649	Schwingmetall	Vibration isolator	Amortisseur		D = 50, H = 20	
			5	N570	Sechskantschraube	Hex. screw	Vis hexagonale		M 10 x 16	DIN 933
			6	N16	Scheibe	Washer	Rondelle		B 10.5	DIN 125
			7	N176	Federring	Spring washer	Rondelle		A 10	DIN 127
			8	N177	Sechskantmutter	Hex. nut	Ecrou hexagonale		M 10	DIN 934
			9	14450	Anschlagwinkel	Bracket	fixation			
			10	N19505	Sechskantschraube	Hex. screw	Vis hexagonale		M 8 x 20	DIN 933
			11	N58	Scheibe	Washer	Rondelle		B 8.4	DIN 125
			12	N108	Federring	Lock washer	Rondelle		A 8	DIN 127
			13	N57	Sechskantmutter	Hex. nut	Ecrou hexagonale		M 8	DIN 934
			14	N1899	Schwingmetall	Vibration isolator	Amortisseur		D = 25, H = 14.5	
			15	N287	Sechskantmutter	Hex. nut	Ecrou hexagonale		M 6	DIN 934
			16	N100	Federring	Lock washer	Rondelle		A 6	DIN 127
			17	N19508	Sechskantschraube	Hex. screw	Vis hexagonale		M 8 x 35	DIN 933
			18	N2885	Paßfeder	Key	Clavette		A3/16"x3/16"x1"	DIN 6885
			19	71700	Motorbefestigungsschiene	Motor mounting bar	Barre de fixation			
			20	N17848	Keilriemenscheibe	V-belt pulley	Poulie à gorge		dw 150, 50 Hz	
				N17847	Keilriemenscheibe	V-belt pulley	Poulie à gorge		dw 125, 60 Hz	
		X	21	N2594	Keilriemen	V-belt	Courroie trapézoïdale		Lw 1757, 50 Hz	DIN 7753
		X		N2403	Keilriemen	V-belt	Courroie trapézoïdale		Lw 1732, 60 Hz	DIN 7753
		X	*	N17232*	Keilriemen	V-belt	Courroie trapézoïdale		Lw 1907, 50 Hz	DIN 7753
		X	*	N2597*	Keilriemen	V-belt	Courroie trapézoïdale		Lw 1882, 60 Hz	DIN 7753
			22	N106	Gewindestift	Stud	Vis sans tête		M 8 x 12	DIN 553
			23	N19507	Sechskantschraube	Hex. screw	Vis hexagonale		M 8 x 30	DIN 933
			24	56945	Keilriemenscheibe	V-belt pulley	Poulie à gorge		SPA, dw 130	
		X	25	N2596	Keilriemen	V-belt	Courroie trapézoïdale		SPZ, Lw 1857	DIN 7753
			26	N19535	Zylinderschraube	Cylindric screw	Vis cylindrique		M 6 x 25	DIN 912
			27	N1313	Federring	Lock washer	Rondelle élastique		Ø 6	DIN 7980
			28	N3688	Schlauch	Hose	Tuyau		NW 10	6 bar
			29	N3686	Schlauchklemme	Hose clamp	Pince pour tuyaux			
			30	N19512	Sechskantschraube	Hex. screw	Vis hexagonale		M 10 x 25	DIN 933
				*	Für Sturzrahmen	For protection frame	Pour cadre de protection			

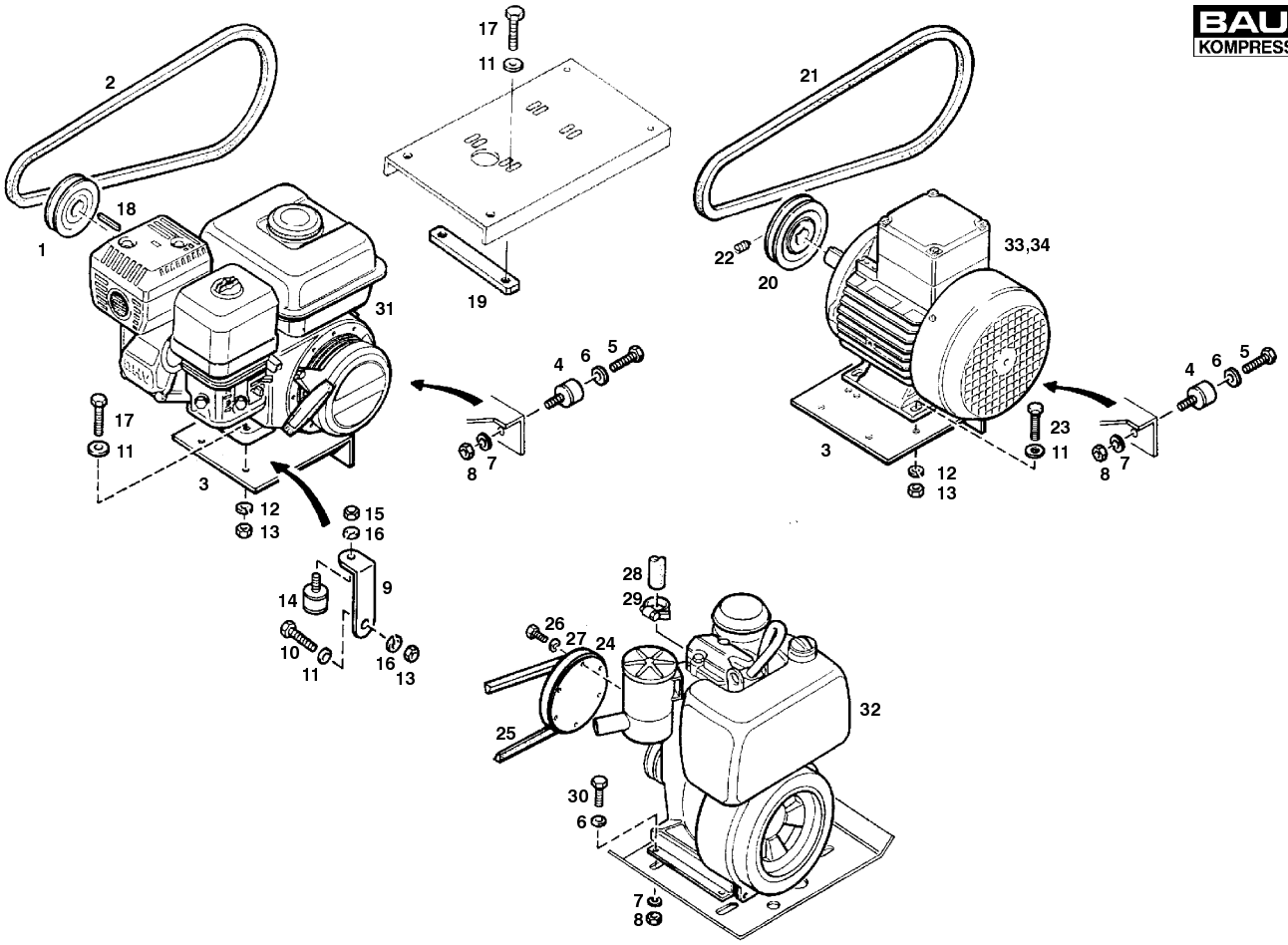

Wartungssätze
Maintenance sets
Kits de maninte-nance

Bildtafel **Antriebsmotoren Utilus II**
Figure **Driving motors Utilus II**
Planche **Moteurs d'entraînement Utilus II**

TUCM2-26

Klasse/ Class/ Classe									
a	b	c	Pos.	Bestell-Nr. Part No. No. de cde.	Benennung	Designation	Dénomination	Gewicht Weight Poids (kg)	Abmessungen Dimensions Dimensions
			31	N20703	Benzinmotor	Petrol engine	Moteur à essence		Honda GX160
			32	N17634	Dieselmotor	Diesel engine	Moteur Diesel		4.4 kW
			33	N3388	Drehstrommotor	Three-phase motor	Moteur triphasé		2.2 kW, 50/60 Hz, 220 V
				N21936	Drehstrommotor	Three-phase motor	Moteur triphasé		2.2 kW, 60 Hz, 110 V
			34	N19108	Wechselstrommotor	Alternating current	Courant alternatif		2.2 kW, 50 Hz, 220 V
				N19110	Wechselstrommotor	Alternating current	Courant alternatif		2.2 kW, 60 Hz, 220 V
				N19111	Wechselstrommotor	Alternating current	Courant alternatif		2.2 kW, 50 Hz, 110 V
				N19112	Wechselstrommotor	Alternating current	Courant alternatif		2.2 kW, 60 Hz, 110 V

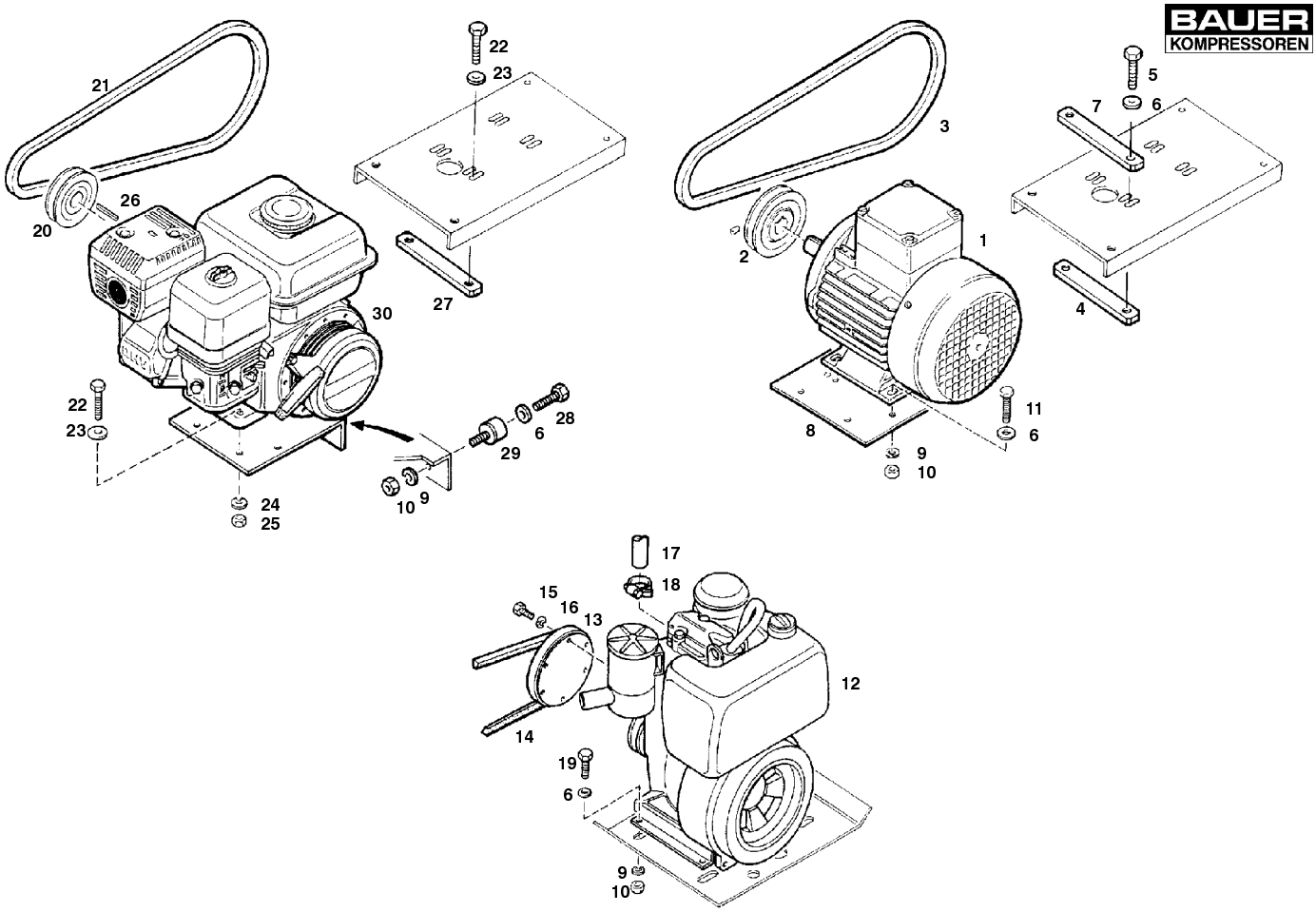

Wartungssätze
Maintenance sets
Kits de manintenance

Bildtafel **Antriebsmotoren, Capitano II**
Figure **Driving motors, Capitano II**
Planche **Moteurs d'entraînement, Capitano II**

TUCM2-27

Klasse/ Class/ Classe			Pos.	Bestell-Nr. Part No. No. de cde.	Benennung	Designation	Dénomination	Gewicht Weight Poids (kg)	Abmessungen Dimensions Dimensions	
a	b	c								
			1	N2774	Drehstrommotor	Three-phase motor	Moteur triphasé	17.50	50/60 Hz,380V/440V,3kW	
			2	6637	Keilriemenscheibe	V-belt pulley	Poulie à gorge		dw 200 = 50 Hz	
				55456	Keilriemenscheibe	V-belt pulley	Poulie à gorge		dw 170 = 60 Hz	
		X	3	*N18841	Keilriemen	V-belt	Courroie trapézoïdale		SPA, Lw 1957 = 50 Hz	
		X		*N2598	Keilriemen	V-belt	Courroie trapézoïdale		SPA, Lw 1932 = 60 Hz	
		X		N3185	Keilriemen	V-belt	Courroie trapézoïdale		SPA, Lw 1807 = 50 Hz	
		X		N2594	Keilriemen	V-belt	Courroie trapézoïdale		SPA, Lw 1757 = 60 Hz	
			4	71687	Motorbefestigungsschiene	Motor mounting bar	Barre de fixation			
			5	N19514	Sechskantschraube	Hex. screw	Vis hexagonale		M 10 x 35	DIN 933
			6	N16	Scheibe	Washer	Rondelle		B 10.5	DIN 125
			7	72342	Distanzschiene	Spacer	Pièce d'écartement			
			8	14349	Motorwippe	Pedestal	Moto-interrupteur à bascule			
			9	N176	Federring	Lock washer	Ressort		A 10	DIN 127
			10	N177	Sechskantmutter	Hex. nut	Ecrou hexagonal		M 10	DIN 934
			11	N19513	Sechskantschraube	Hex. screw	Vis hexagonale		M 10 x 30	DIN 933
			12	N17634	Dieselmotor	Diesel engine	Moteur Diesel		4.4 kW	
			13	55282	Keilriemenscheibe	V-belt pulley	Poulie à gorge		SPA, dw 157	
		X	14	N2597	Keilriemen	V-belt	Courroie trapézoïdale		SPA, Lw 1882	
			15	N19535	Zylinderschraube	Cylindric screw	Vis cylindrique		M 6 x 25	DIN 912
			16	N1313	Federring	Lock washer	Ressort		A 6	DIN 7980
			17	N4327	Schlauch	Hose	Tuyau		145 mm	
			18	N3686	Schlauchklemme	Hose clamp	Pince pour tuyaux			
			19	N19512	Sechskantschraube	Hex. screw	Vis hexagonale		M 10 x 25	DIN 912
			20	14300	Keilriemenscheibe	V-belt pulley	Poulie à gorge		SPA, dw 152	
		X	21	N3185	Keilriemen	V-belt	Courroie trapézoïdale		SPA, Lw 1807	DIN 7753
		X		*N17232	Keilriemen	V-belt	Courroie trapézoïdale		SPA, Lw 1907	DIN 7753
			22	N19508	Sechskantschraube	Hex. screw	Vis hexagonale		M 8 x 35	DIN 933
			23	N58	Scheibe	Washer	Rondelle		B 8.4	DIN 125
			24	N108	Federring	Lock washer	Ressort		A 8	DIN 127
			25	N57	Sechskantmutter	Hex nut	Ecrou hexagonal		M 8	DIN 934
			26	N2885	Paßfeder	Key	Clavette		A3/16"x3/16"x1"	DIN 6885
			27	71700	Motorbefestigungsschiene	Motor mounting bar	Barre de fixation			
			28	N570	Sechskantschraube	Hex. screw	Vis hexagonale		M 10 x 16	DIN 933
			29	N1649	Schwingmetall	Vibration isolator	Amortisseur		D = 50, H = 20, 55 Shore	
			30	N20703	Benzinmotor	Petrol engine	Moteur à essence		GX160K1QMC8NH1	
				*	Für Sturzrahmen	For protection frame	Pour cadre de protection			

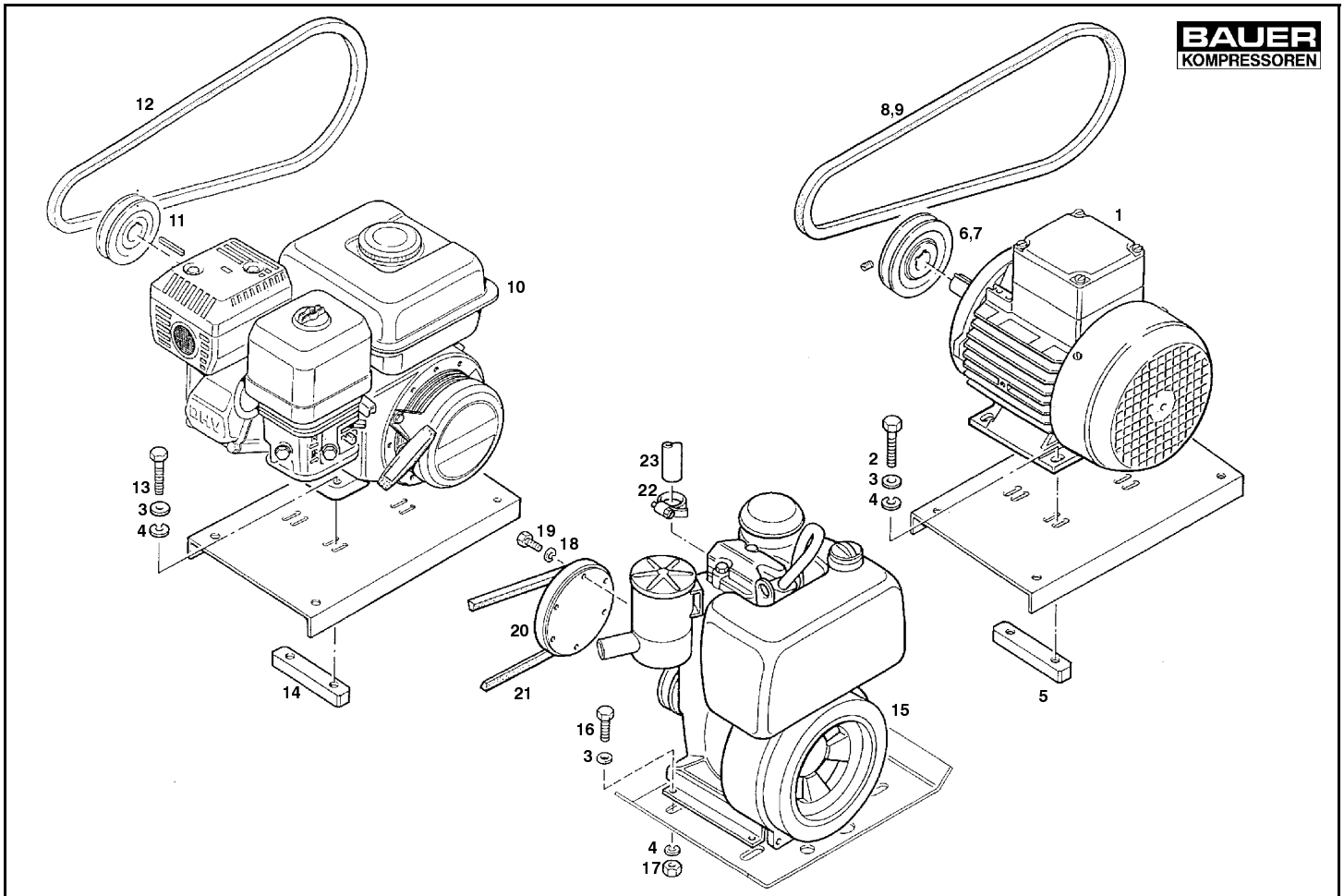

Wartungssätze
Maintenance sets
Kits de maninte-nance

Bildtafel **Antriebsmotoren Mariner II**
Figure **Driving motors Mariner II**
Planche **Moteurs d'entraînement Mariner II**

TUCM2-28

Klasse/ Class/ Classe			Pos.	Bestell-Nr. Part No. No. de cde.	Benennung	Designation	Dénomination	Gewicht Weight Poids (kg)	Abmessungen Dimensions Dimensions	
a	b	c								
			1	N3390	Drehstrommotor	Three-phase motor	Moteur triphasé	24.70	4 kW; 380/440 V; 50/60Hz	
				N16727	Drehstrommotor	Three-phase motor	Moteur triphasé		4 kW; 220/480 V; 50/60Hz	
			2	N19514	Sechskantschraube	Hex. screw	Vis hexagonale		M 10 x 35	DIN 933
			3	N16	Scheibe	Washer	Rondelle	0.006	B 10,5	DIN 125
			4	N176	Federring	Lock washer	Rondelle élastique	0.005	A 10	DIN 127
			5	71687	Motorbefestigungsschiene	Motor mounting bar	Barre de fixation			
			6	6637	Keilriemenscheibe	V-belt pulley	Poulie à gorge	2.600	50 Hz, Ø 202,4 dw	
			7	55456	Keilriemenscheibe	V-belt pulley	Poulie à gorge		60 Hz, Ø 164,4 dw	
		X	8	N18841	Keilriemen	V-belt	Courroie trapézoidale		SPA 12,5x1957 LW, 50Hz	
		X	9	N18352	Keilriemen	V-belt	Courroie trapézoidale		SPA 12,5x1925 LW, 60Hz	
			10	N19887	Benzinmotor	Petrol engine	Moteur à essence		GX270QXR8	
			11	78888	Keilriemenscheibe	V-belt pulley	Poulie à gorge		Ø 186	
		X	12	N17232	Keilriemen	V-belt	Courroie trapézoidale	0.232	SPA 12,5 x 1907 Lw	
			13	N19515	Sechskantschraube	Hex. screw	Vis hexagonale	0.035	M 10 x 35	DIN 933
			14	71687	Motorbefestigungsschiene	Motor mounting bar	Barre de fixation			
			15	N17634	Dieselmotor	Diesel engine	Moteur Diesel		E673 LS-208D	
			16	N19512	Sechskantschraube	Hex. screw	Vis hexagonale	0.015	M 10 x 25	DIN 933
			17	N177	Sechskantmutter	Hex. nut	Ecrou hexagonal	0.015	M 10	DIN 934
			18	N1313	Federring	Lock washer	Rondelle élastique	0.001	A 6	DIN 127
			19	N19535	Innensechskantschraube	Allen screw	Vis à six pans creux	0.015	M 6 x 25	DIN 912
			20	55880	Keilriemenscheibe	V-belt pulley	Poulie à gorge		Ø 160	
		X	21	N2599	Keilriemen	V-belt	Courroie trapézoidale	0.170	12,5 x 1982 Lw	DIN 7753
			22	N3686	Schlauchklemme	Hose clamp	Pince pour tuyau			
			23	N3688	Schlauch	Hose	Tuyau			

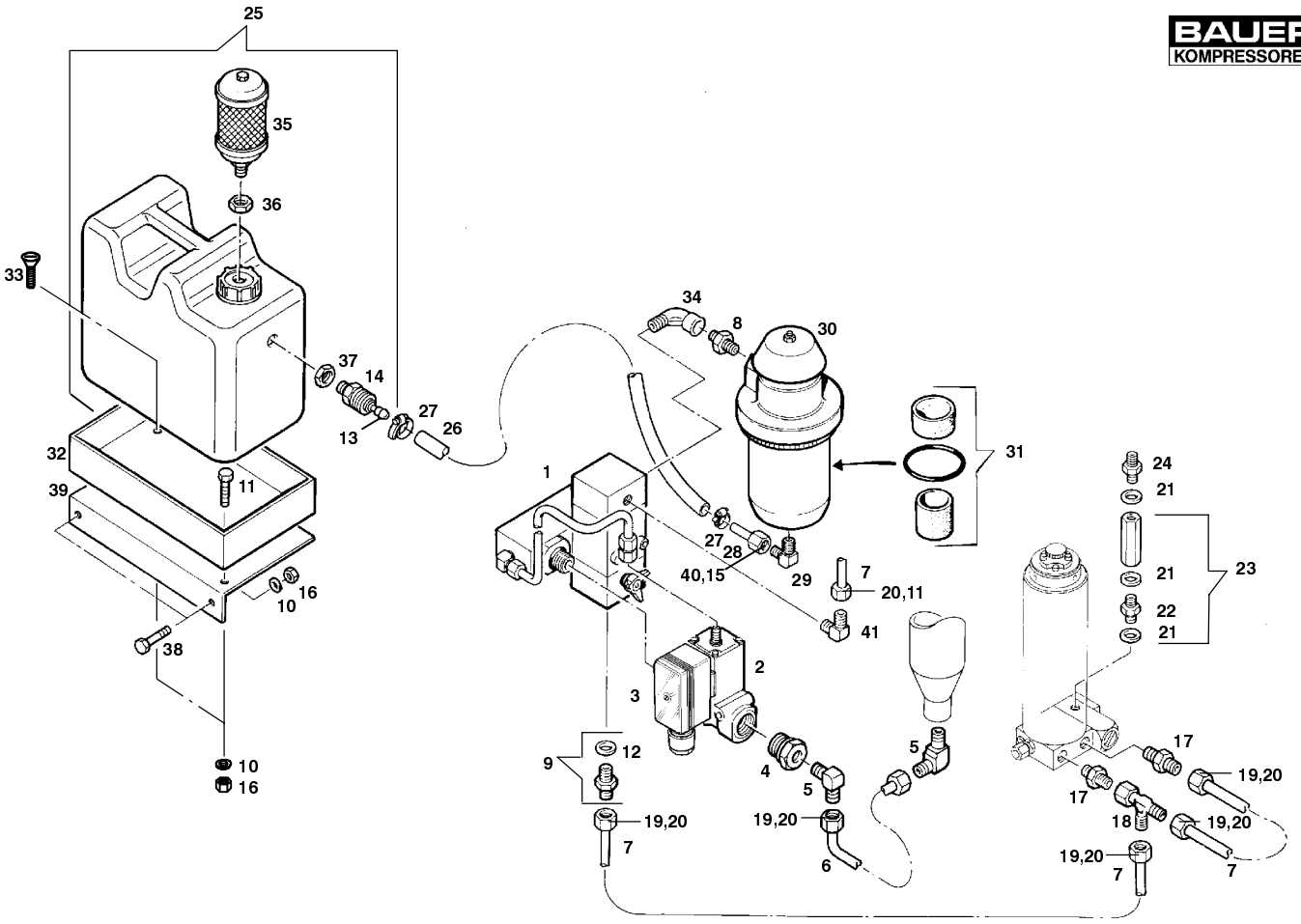

Wartungssätze
Maintenance sets
Kits de maninte-nance

Bildtafel 068222 Kondensatablaßautomatik kpl. (Zusatzausstattung)
Figure 068222 Automatic condensate drain (optional extra)
Planche 068222 Purge automatique des condensats cpl. (equipement supplémentaire)

TUCM2-29

Klasse/ Class/ Classe a	b	c	Pos.	Bestell-Nr. Part No. No. de cde.	Benennung	Designation	Dénomination	Gewicht Weight Poids (kg)	Abmessungen Dimensions Dimensions
			1	063760	Kondensatablaßventil kpl.	Condensate drain valve assy.	Soup. de purge des cond. cpl.		
			2	**N16270	Zwei-Wege-Magnetventil	2-way solenoid valve	Electrovanne 2 voies		220 V, 40 - 60 Hz
				**N16382	Zwei-Wege-Magnetventil	2-way solenoid valve	Electrovanne 2 voies		115 V, 50 - 60 Hz
				**N16384	Zwei-Wege-Magnetventil	2-way solenoid valve	Electrovanne 2 voies		240 V, 50 - 60 Hz
				**N16381	Zwei-Wege-Magnetventil	2-way solenoid valve	Electrovanne 2 voies		12 V DC
				**N16387	Zwei-Wege-Magnetventil	2-way solenoid valve	Electrovanne 2 voies		24 V DC
				**N18364	Zwei-Wege-Magnetventil	2-way solenoid valve	Electrovanne 2 voies		24 V AC
			3	N22582	Laufschaltwerk	Electrical timer	Minuterie électrique		110-230 VAC
				N22581	Laufschaltwerk	Electrical timer	Minuterie électrique		12-24 VDC
				N22584	Laufschaltwerk	Electrical timer	Minuterie électrique		24-48 VAC/DC
			4	N9155	Reduzierung	Reducer	Réducteur	0.060	ri 1/2" x 1/4"
			5	N20001	Winkelrohrverschraubung	Male elbow	Raccord coudé mâle	0.073	WES 6 SRK
			6	*N3616	Verbindungsleitung	Connecting tube	Conduite de connexion		Ø 6 x 1 DIN 2462
			7	*N3617	Verbindungsleitung	Connecting tube	Conduite de connexion		Ø 6 x 1,5 DIN 2462
			8	N3734	Doppelnippel	Nipple	Pièce intermédiaire	0.050	R 1/2" x R 3/8"
			9	78791	Rohrverschraubung mit Düse	Connector with nozzle	Pièce intermédiaire avec buse		
			10	N100	Federring	Spring washer	Rondelle élastique	0.004	A 6 DIN 127
			11	N7430	Überwurfmutter	Cap screw	Ecrou	0.015	m6-l
			12	N25108	Dichtung	Gasket	Joint		ED 14x1,5/R1/4;NBR
			13	N17180	Stecktülle	Connector	Connecteur mâle-femelle		LW 9
			14	N17179	Schnellkupplung	Quick-coupling	Raccord rapide		
			15	N3609	Schneidring	Compression ring	Bague coupante	0.002	R8l/s
			16	N287	Sechskantmutter	Hex. screw	Vis hexagonale	0.005	M 6 DIN 934
			17	63666	Anschlußstück für Triplex	Adapter for Triplex filter	Pièce de raccordement		
			18	N20185	Einstellbarer L-Stutzen	Adjustable male run L	Raccord en L orientable	0.085	ELS 6-S-SV
			19	N3610	Überwurfmutter	Cap screw	Ecrou	0.015	m6-s
			20	N3663	Schneidring	Compression ring	Bague coupante	0.002	dpr6-s
			21	N4602	USIT-Ring	USIT ring	Joint USIT		U 14-18,7-1,5
			22	9068	Doppelnippel	Adapter	Pièce intermédiaire		
			23	072311	Rückschlagventil	Non-return valve	Clapet anti-retour		NW 5, 450 bar
			24	65363	UNIMAM-Verschraubung	UNIMAM connector	Raccord UNIMAM		
			25	067048	Kondensatbehälter kpl.	Condensate collector assy.	Récipient de condensats cpl.		10 l
				*	Meterware; bei Bestellung Länge angeben	Piece goods; specify lenght on order	Marchandise au mètre; indiquer la longueur à la cde.		
				**	Bei Bestellung Spannung und Frequenz angeben	Please specify voltage and frequency on order	Indiquer le voltage et la frèquence à la cde.		

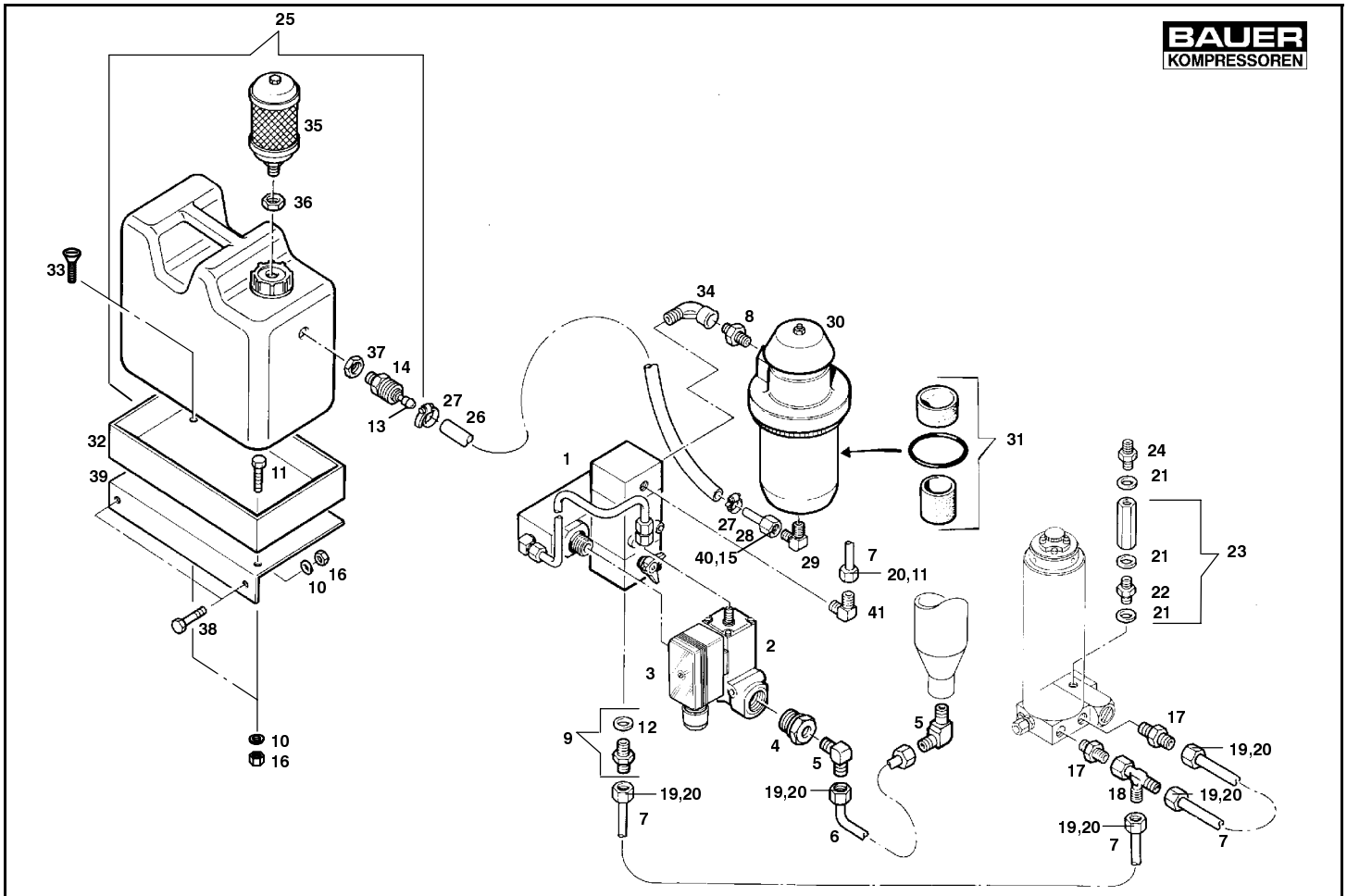

Wartungssätze
Maintenance sets
Kits de maninte-nance

Bildtafel 068222 **Kondensatablaßautomatik kpl. (Zusatzausstattung)**
Figure 068222 **Automatic condensate drain (optional extra)**
Planche 068222 **Purge automatique des condensats cpl. (equipement supplémentaire)**

TUCM2-29

Klasse/ Class/ Classe			Pos.	Bestell-Nr. Part No. No. de cde.	Benennung	Designation	Dénomination	Gewicht Weight Poids (kg)	Abmessungen Dimensions Dimensions
a	b	c							
			26	N3126	Schlauch	Hose	Tuyau		Ø 8 x 2 x 450
			27	N3133	Schlauchklemme	Hose clamp	Collier pour tuyaux		Ø 8 - 12
			28	N3618	Rohrstück	Tube	Tube	0.035	Ø 8 x 1 x 50 DIN 2462
			29	N1536	Winkelrohrverschraubung	Male elbow	Raccord coudé mâle	0.034	WEV 8-LRK
			30	067050	Filter-Schalldämpfer	Filter silencer	Silencieux de filtre		
			31	N15052	Reparatursatz	Maintenance kit	Kit de réparation		
			32	63702	Halterung	Bracket	Fixation		
			33	N159	Senkkopfschraube	Countersunk screw	Vis à tête fraisée		
			34	N24722	Winkel	Elbow	Raccord coudé		DIN 2950; 45°
			35	N1139	Schalldämpfer	Silencer	Silencieux		
			36	N2953	Gegenmutter	Counter nut	Contre-écrou		
			37	N17179	Gegenmutter	Counter nut	Contre-écrou		
			38	N19496	Sechskantschraube	Hex. screw	Vis hexagonale		M 6 x 20 DIN 933
			39	71143	Befestigungswinkel	Bracket	Equerre de fixation		
			40	N1049	Überwurfmutter	Cap screw	Ecrou	0.015	m8-l
			41	N20003	Winkelrohrverschraubung	Male elbow	Raccord coudé mâle	0.035	WE 6-PLR

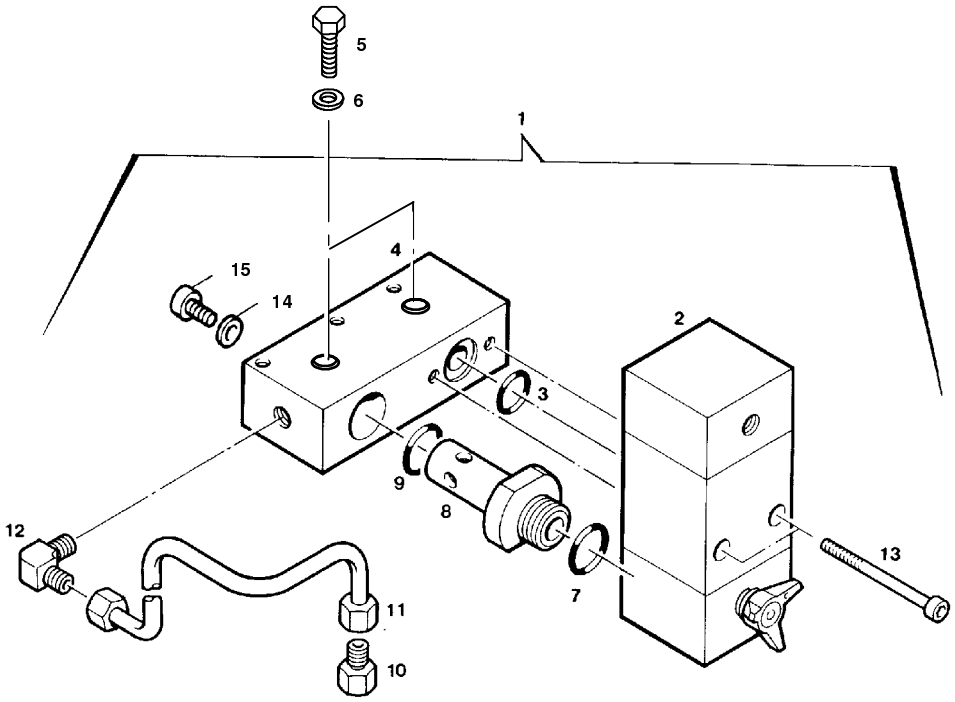

Wartungssätze
Maintenance sets
Kits de maninte-nance

Bildtafel 063760 Kondensatablaßventil KB 063760 kpl. (Zusatzausstattung)
Figure 063760 Condensate drain valve KB 063760 assy. (optional extra)
Planche 063760 Soupape de purge des condensats KB 063760 cpl. (equipment supplémentaire)

TUCM2-30

Klasse/ Class/ Classe a	b	c	Pos.	Bestell-Nr. Part No. No. de cde.	Benennung	Designation	Dénomination	Gewicht Weight Poids (kg)	Abmessungen Dimensions Dimensions
			1	063760	Kondensatablaßventil, kpl.	Condensate drain valve assy.	Soup. de purge des cond. cpl.		
			2	075169	Kondensatablaßventil	Condensate drain valve	Soupape de purge des cond.		
	X		3	N638	O-Ring	O-ring	Joint torique	0.005	Ø 11 x 2,5
			4	64006	Sammelleiste	Manifold	Listeau collecteur		
			5	N19494	Sechskantschraube	Hex. screw	Vis hexagonale	0.005	M 6 x 12 DIN933
			6	N102	Scheibe	Washer	Rondelle	0.010	B 6,4 DIN125
	X		7	N2320	O-Ring	O-ring	Joint torique	0.002	Ø 21,95 x 1,78
			8	64004	Ventilverbindung	Valve connection	Raccord de soupape		
	X		9	N2507	O-Ring	O-ring	Joint torique	0.005	Ø 18,77 x 1,78
			10	64010	Gerade Rohrverschraubung	Male connector	Raccord droit mâle		
			11	*N3616	Verbindungsleitung	Connection	Conduite de connexion	0.035	Ø 6 x 1 DIN2462
			12	N683	Winkelrohrverschraubung	Male elbow	Raccord coudé mâle	0.025	WE 6-LLR
	X		13	N724	Innensechskantschraube	Allen screw	Vis à six pans creux	0.010	M 6 x 40 DIN912
			14	N3625	Dichtung	Gasket	Joint	0.005	8 x 14 x 1,5, DIN 7603
			15	N829	Innensechskantschraube	Allen screw	Vis à six pans creux	0.020	M 8 x 16, DIN 912
				*	Meterware; bei Bestellung Länge angeben	Piece goods; specify length on order	Marchandise au mètre; indi-quer la longueur à la com-mande		

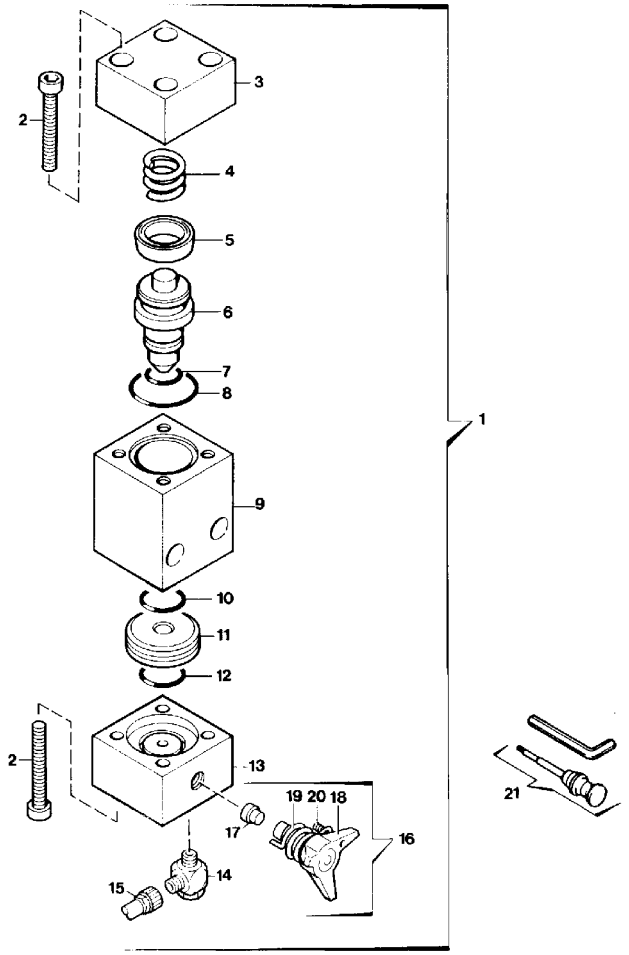

Wartungssätze
Maintenance sets
Kits de manintenance

Bildtafel 075169 **Kondensatablaßventil KB 075169 kpl. (Zusatzausstattung)**
Figure 075169 **Condensate drain valve KB 075169 assy. (optional extra)**
Planche 075169 **Soupape de purge des condensats KB 075169 cpl. (equipment supplémentaire)**

TUCM2-31

Klasse/ Class/ Classe			Pos.	Bestell-Nr. Part No. No. de cde.	Benennung	Designation	Dénomination	Gewicht Weight Poids (kg)	Abmessungen Dimensions Dimensions
a	b	c							
			1	075169	Kondensatablaßventil	Condensate drain valve	Soupape de purge des cond.	0.425	
			2	N19536	Innensechskantschraube	Allen screw	Vis à six pans creux	0.008	M 6 x 30 DIN912
			3	64000	Kopfteil	Top flange	Bride supérieure	0.070	
			4	64011	Feder	Spring	Ressort	0.014	
	X		5	N16269	Nutring	Sealing ring	Gague d'étanchéité		Ø 25 x 17 x 5,5
		X	6	64003	Kolben	Piston	Piston	0.025	
	X		7	N638	O-Ring	O-ring	Joint torique	0.001	Ø 11 x 2,5
	X		8	N4881	O-Ring	O-ring	Joint torique	0.002	Ø 25 x 2
			9	64001	Mittelteil	Valve body	Corps de soupape	0.135	
	X		10	N2507	O-Ring	O-ring	Joint torique	0.001	Ø 18,77 x 1,78
	X		11	75168	Ventilsitz	Valve seat	Siège de soupape	0.010	Ø 6,8
	X		12	N4496	O-Ring	O-ring	Joint torique	0.001	Ø 14 x 1,78
			13	64002	Fußteil	Base flange	Bride infèrieure	0.095	
			14	N16334	Schwenkverschraubung	Adjustable male branch T	Raccord en T orientable		
			15	N15088	Schlauch	Hose	Tuyau		
			16	065500	Knebelschraube kpl.	Drain tap assy.	Robinet cpl.		
			17	64498	Dichtung	Gasket	Joint		
			18	11392	Knebelschraube	Drain tap	Robinet		
			19	65310	Schenkelfeder	Spring	Ressort à branches		
			20	N16947	Gewindestift	Stud	Vis sans tête		M 3 x 16 DIN934
			21	067458	Werkzeugsatz f. Knebel-schraube	Tool set for drain tap	Jeu d'outils pour robinet		

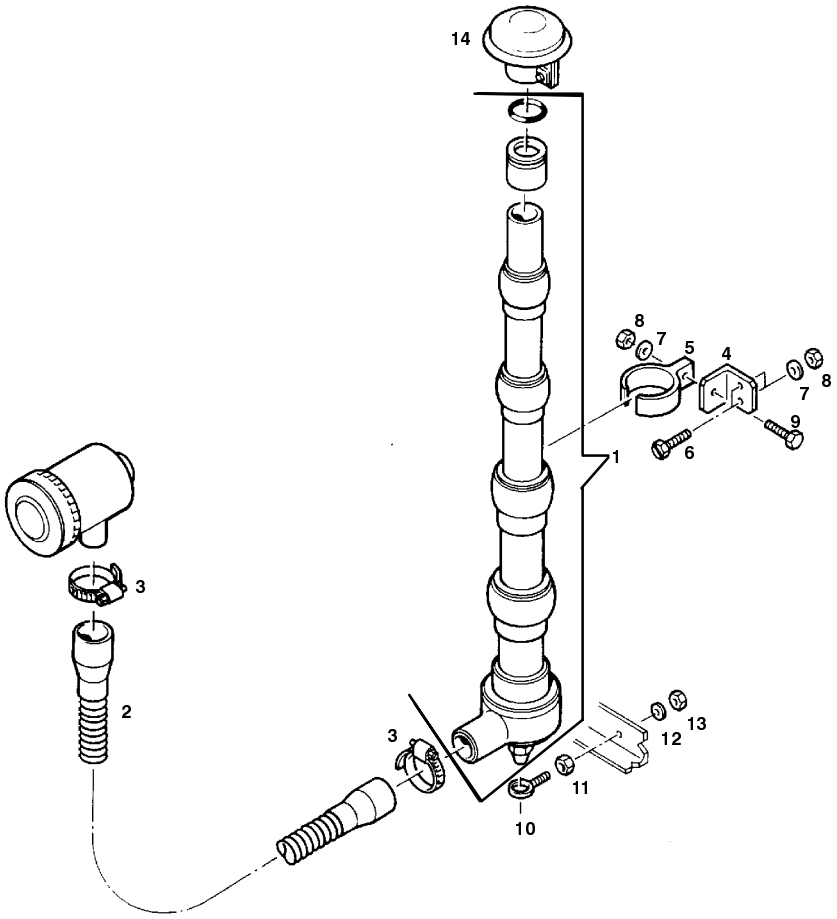

Wartungssätze
Maintenance sets
Kits de maninte-nance

Bildtafel 055125 **Ansaugteleskop mit Anschlußteilen (Zusatzausstattung)**
Figure 055125 **Intake pipe with connecting parts (optional extra)**
Planche 055125 **Conduite d'aspiration avec pièces de raccordement (équipement supplémentaire)**

TUCM2-32

Klasse/ Class/ Classe a	b	c	Pos.	Bestell-Nr. Part No. No. de cde.	Benennung	Designation	Dénomination	Gewicht Weight Poids (kg)	Abmessungen Dimensions Dimensions	
			1	055147	Ansaugteleskop kpl.	Intake pipe assy.	Conduite d'aspiration cpl.			
			2	N3749	Schlauch	Tube	Tuyau		DN32 x 600	
			3	N2011	Schlauchklemme	Hose clamp	Collier pour tuyaux		Ø 28 - 38	
			4	55940	Haltewinkel	Bracket	Fixation			
			5	N3903	Rohrclip	Clamp	Collier pour tuyaux			
			6	N19481	Senkkopfschraube	Countersunk screw	Vis à tête fraissée		M 6 x 25	DIN 963
			7	N100	Federring	Lock washer	Rondelle élastique		A 6	DIN 127
			8	N287	Sechskantmutter	Hex. nut	Ecrou hexagonal		M 6	DIN 934
			9	N19509	Sechskantschraube	Hex. screw	Vis hexagonale		M 8 x 40	DIN 933
			10	N3682	Ringschraube	Eyebolt	Anneau à vis		M 8 x 30	
			11	N57	Sechskantmutter	Hex. nut	Ecrou hexagonal		M 8	DIN 934
			12	N108	Federring	Lock washer	Rondelle élastique		A 8	
			13	N19505	Sechskantmutter	Hex. nut	Ecrou hexagonal			
			14	N3480	Regenkappe	Cover	Couvercle			

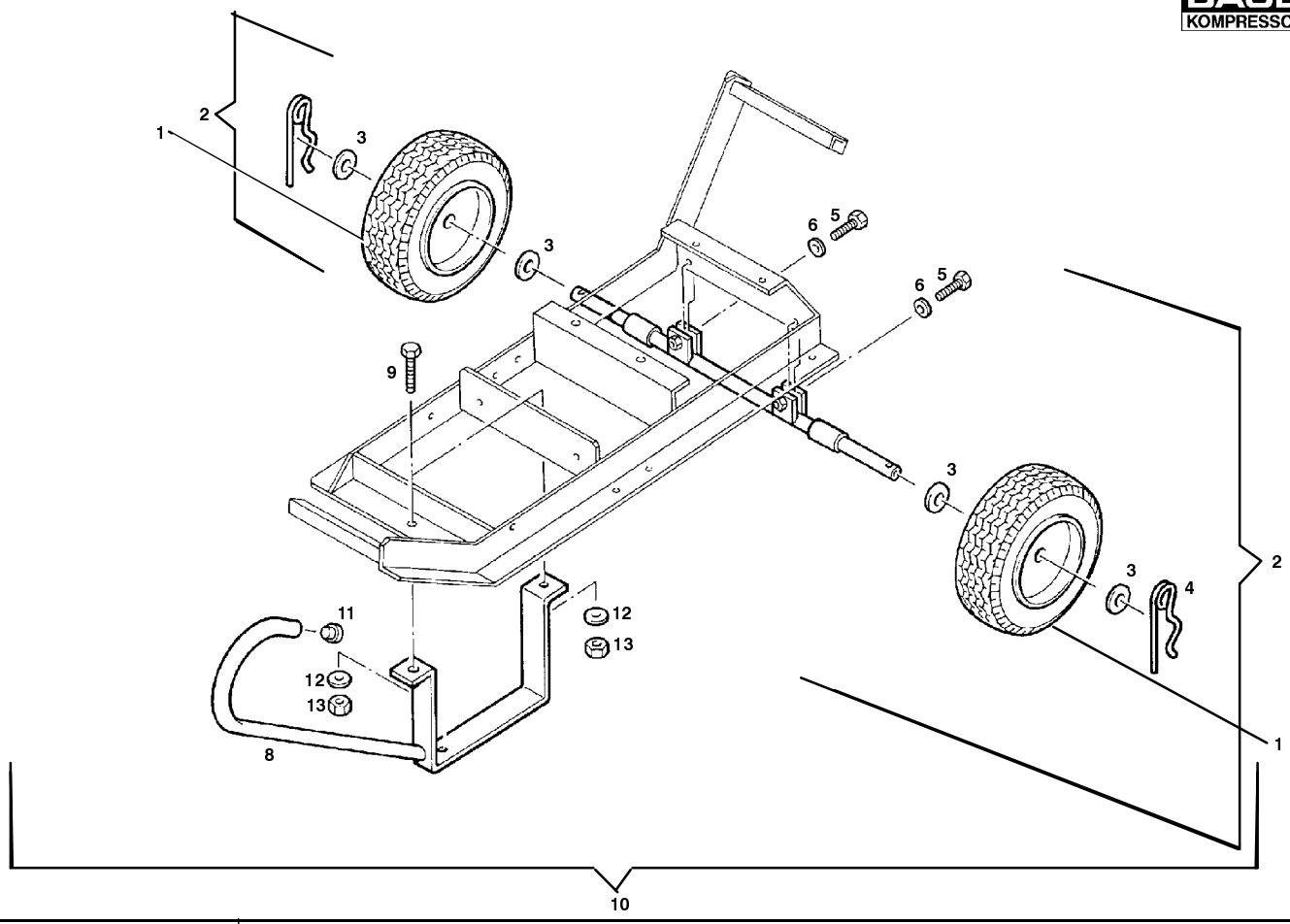

Wartungssätze
Maintenance sets
Kits de maninte-nance

Bildtafel 78838 Fahrsatz (Zusatzausstattung)
Figure 78838 Undercarriage (optional extra)
Planche 78838 Chariot (equippment supplémentaire)

TUCM2-33

Klasse/ Class/ Classe			Pos.	Bestell-Nr. Part No. No. de cde.	Benennung	Designation	Dénomination	Gewicht Weight Poids (kg)	Abmessungen Dimensions Dimensions	
a	b	c								
			1	N3772	Reifen	Wheel	Pneu		Ø 260 x 85 mm	
			2	78837	Radachse kpl.	Wheel axle assy.	Essieu cpl.			
			3	N1222	Scheibe	Washer	Rondelle		B 21	DIN125
			4	N3773	Federsplint	Spring cotter	Goupille		Ø 4 mm	
			5	N19506	Sechskantschraube	Hex. screw	Vis hexagonale		M 8 x 25	DIN933
			6	N108	Federring	Spring	Ressort			
			7	N177	Sechskantmutter	Hex. nut	Ecrou hexagonal		M 10	DIN934
			8	55077	Fahrsatzfuß	Undercarriage leg	Pied du chariot			
			9	N19512	Sechskantschraube	Hex. screw	Vis hexagonale		M 10 x 25	DIN933
			10	78838	Fahrsatz kpl.	Undercarriage assy.	Chariot cpl.			
			11	N3774	Schutzstopfen	Plug	Bouchon			
			12	N16	Scheibe	Washer	Rondelle			
			13	N176	Federring	Lock washer	Rondelle élastique		A 10	DIN127

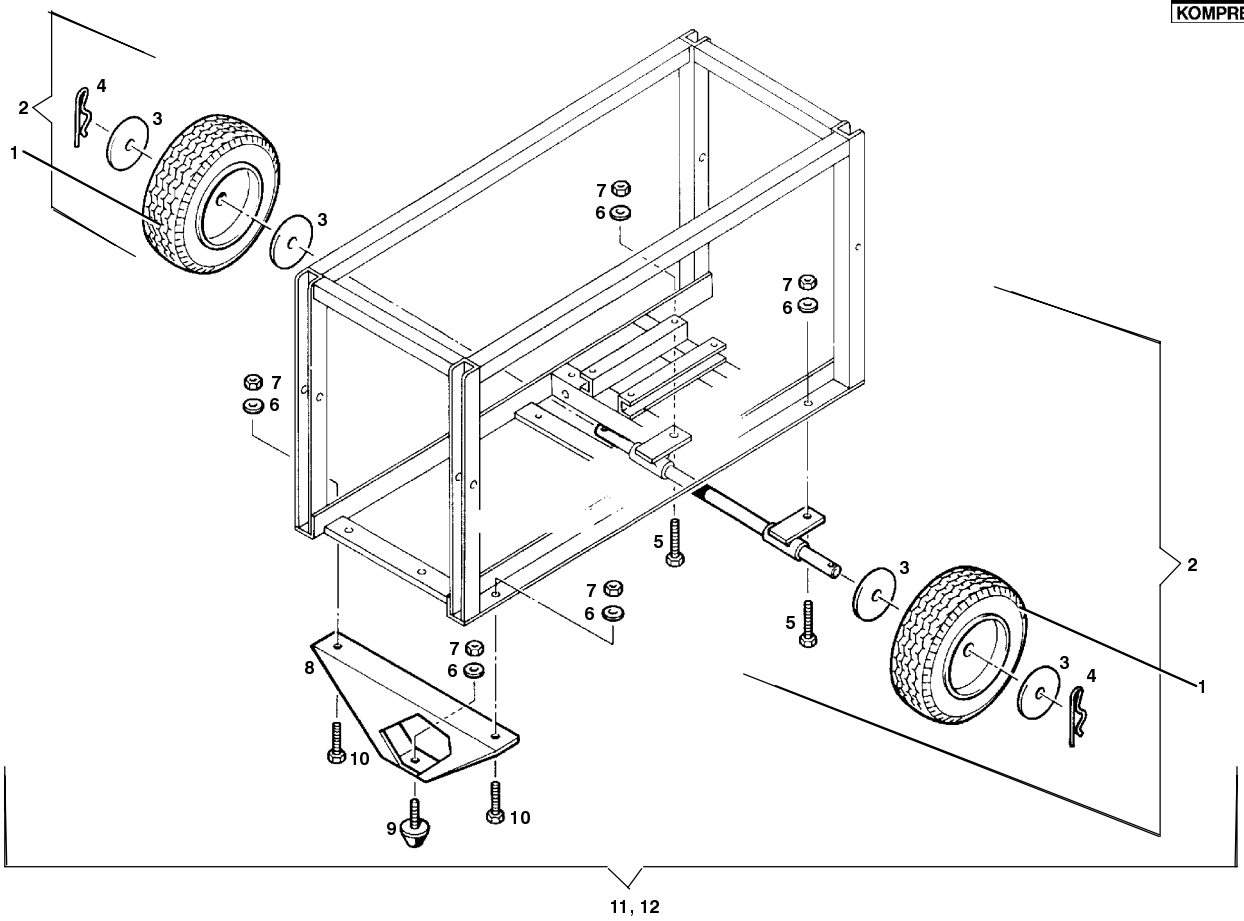

Wartungssätze
Maintenance sets
Kits de maninte-nance

Bildtafel 78836 Fahrsatz (Zusatzausstattung)
Figure 78836 Undercarriage (optional extra
Planche 78836 Chariot (equipement supplémentaire)

TUCM2-34

Klasse/ Class/ Classe			Pos.	Bestell-Nr. Part No. No. de cde.	Benennung	Designation	Dénomination	Gewicht Weight Poids (kg)	Abmessungen Dimensions Dimensions	
a	b	c								
			1	N3772	Reifen	Wheel	Pneu		Ø 260 x 85 mm	
			2	78835	Radachse kpl.	Wheel axle assy.	Essieu cpl.			
			3	N1222	Scheibe	Washer	Rondelle		B 21	DIN125
			4	N3773	Federsplint	Spring cotter	Goupille		Ø 4 mm	
			5	N19513	Sechskantschraube	Hex. screw	Vis hexagonale		M 10 x 30	DIN933
			6	N176	Federring	Lock washer	Rondelle élastique		A 10	DIN127
			7	N177	Sechskantmutter	Hex. nut	Ecrou hexagonal		M 10	DIN934
			8	78834	Fahrsatzfuß	Undercarriage leg	Pied du chariot			
			9	N1547	Anschlagpuffer	Buffer stop	Amortisseur		Ø 50 x 15	
			10	N19512	Sechskantschraube	Hex. screw	Vis hexagonale		M 10 x 25	DIN933
			11	78836	Fahrsatz kpl.	Undercarr. assy.	Chariot cpl.			